ԵՐԵՎԱՆ ՔԱՂԱՔԻ ՇԵՆԳԱՎԻԹ ՎԱՐՉԱԿԱՆ ՇՐՋԱՆԻ ԲԱԳՐԱՏՈՒՆՅԱՆՑ 44 ՀԱՍՑԵՈՒՄ «ԵՐԵՎԱՆԻ ԷԼԵԿՏՐԱՏՐԱՆՍՊՈՐՏ» ՓԲԸ-Ի ԿԱՌՈՒՑՄԱՆ, ՎԵՐԱԿԱՌՈՒՑՄԱՆ, ՈՒԺԵՂԱՑՄԱՆ, ԱՐԴԻԱԿԱՆԱՑՄԱՆ, ՊԱՐՍՊԻ ՎԵՐԱԿԱՌՈՒՑՄԱՆ ԵՎ ՆՈՐԵՐԻ ԿԱՌՈՒՑՄԱՆ ՆԱԽԱԳԻԾ

ՊԱՏՎԻՐԱՏՈՒ՝ "ԵՐԵՎԱՆԻ ԷԼԵԿՏՐԱՏՐԱՆՍՊՈՐՏ" ՓԲԸ

ՊԱՅՄԱՆԱԳԻՐ՝ "ԵՔ-ԳՀԽԱՇՁԲ-25/17"

<u>ԵՐԵՎԱՆ 2025</u>

ԿԱԴ - Ա1-011

ԱՐՏՈՆԱԳԻՐ

ԱՌԱՋԻՆ ԴԱՍ

ԵՆԹԱԴԱՍ «Ա1»

ԱՐԴՅՈՒՆԱԲԵՐԱԿԱՆ, ԲՆԱԿԵԼԻ, ՀԱՍԱՐԱԿԱԿԱՆ ՇԵՆՔԵՐԻ ԵՎ ՇԻՆՈՒԹՅՈՒՆՆԵՐԻ ՆԱԽԱԳԾՈՒՄ

ՃԱՐՏԱՐԱԳԵՏ - ԿՈՆՍՏՐՈՒԿՏՈՐ

ԲԵՔԻՐՋՅԱՆ ԳԵՎՈՐԳ ԱԲՐԱՀԱՄԻ

Սահմանափակումներ՝ Արդյունաբերական, բնակելի և հասարակական ոչ ավել 16 հարկից,
մինչև 51մ բարձրությամբ շենքեր, մինչև 50մ թռիչքով տարածական կոնստրուկցիաներով շինություններ,
ավտոմոբիլային և երկաթուղային ճանապարհների մաս կազմող արհեստական կառույցներ,
որոնք համապատասխանում են մինչև IV ռիսկայնության աստիճանի,
բացառությամբ քաղաքաշինական նորմատեխնիկական փաստաթղթերով
սահմանային հարաչափերը (բարձրություն, երկարություն, լայնություն) գերազանցող շենքերի և կառույցների:
Վերը նշվածի վերակառուցում, վերականգնում և ուժեղացում:

ՀԱՅԱՍՏԱՆԻ ՃԱՐՏԱՐԱՊԵՏՆԵՐԻ ՊԱԼԱՏ
ՆԱԽԱԳԱՀ Մ. ՄԻՆԱՍՅԱՆ

ՀՀ ՔԱՂԱՔԱՇԻՆՈՒԹՅԱՆ ԿՈՄԻՏԵԻ
ՆԱԽԱԳԱՀԻ ՊԱՐՏԱԿԱՆՈՒԹՅՈՒՆՆԵՐԸ
ԿԱՏԱՐՈՂ Ա. ՂՈՒԼԱՐՅԱՆ

ՏՐՎԱԾ Է 22.02.2019
ԱՆԺԱՄԿԵՏ

ՃԲԴ - Ա-0126

ԱՐՏՈՆԱԳԻՐ

ԲԱՐՁՐԱԳՈՒՅՆ ԴԱՍ

ԵՆԹԱԴԱՍ «Ա»

ՃԱՐՏԱՐԱՊԵՏ

ՄԱՐՏԻՐՈՍՅԱՆ ԱՐԱ ԱԼԵՔՍԱՆԻ

Ճարտարապետի մասնագիտական գործունեության իրականացում առանց սահմանափակումների,
բացառությամբ տարածական պլանավորման փաստաթղթերի,
պատմության և մշակույթի անշարժ հուշարձանների վերականգնման,
ամրակայման և օգտագործման նախագծերի մշակման:

ՀԱՅԱՍՏԱՆԻ ՃԱՐՏԱՐԱՊԵՏՆԵՐԻ ՊԱԼԱՏ
ՆԱԽԱԳԱՀ Մ. ՍԻՆԱՍՅԱՆ

ՀՀ ՔԱՂԱՔԱՇԻՆՈՒԹՅԱՆ ԿՈՄԻՏԵԻ
ՆԱԽԱԳԱՀ Վ. ՎԵՐՄԻՇՅԱՆ

ՏՐՎԱԾ Է 14.05.2019
ԱՆԺԱՄԿԵՏ

ԲԱՑԱՏՐԱԳԻՐ

Գնումների գործընթացի կազմակերպման

ա/ Նախագծման համար հիմք հանդիսացած նյութերի տեխնիկական բնութագրերին ներկայացվող պահանջները:

Աշխատանքային նախագծում նախատեսվող նյութերի, պատրաստվածքների, կոնստրուկցիանեի և հանգույցների որակային ցուցանիշները, ձեռք բերվող ապրանքի պարամետրերը, փաթեթավորումը, բեռնաթափումը, պահպանումը, պայմանական նշանները, ծառայության երաշխիքային ժամկետները, ինչպես նաև գնման առարկայի այլ հատկանիշներին վերաբերող պայմանները ընդունված են ՀՀ-ում գործող ստանդարտների և տեխնիկական պայմանների պահանջներին համաձայն: Կառույցի համար օգտագործվող նյութի, պատրաստվածքների, կոնստրուկցիաների և հանգույցների տեխնիկական բնութագրերը սահմանող ստանդարտների, տեխնիկական և այլ նորմատիվ պայմանների անվանումները բերված են կառույցի աշխատանքային գծագրերում, և դրանցից բխող պահանջներում պարտադիր են կառույցի շինարարական աշխատանքներն իրականցնող կապալառուների համար:

Կապալառուն պարտավոր է նյութերը, կոնստրուկցիաները, պատրաստվածքները հանգույցները, սարքերն ու սարքավորումներն օգտագործել դրանց հավաստագրերի /сертификат/ առկայությամբ, ՀՀ-ում գործող ատանդարտների, տեխնիկական պայմանների և այլ նորմատիվ ակտերի պահանջներին խիստ համապատասխան:

Կապալառուն համաձայն ՀՀ-ում գործող ատանդարտների, տեխնիկական պայմանեների և այլ նորմատիվ ակտերի պահանջների, պարտավոր է պահպանել օգտագործվող նյութերի, կոնստրուկցիաների, հանգույցների տեղապոխման, պահպանման և օգտագործման կանոնների պահանջները:

բ/ Կապալի օբյեկտի, դրա առանձին մասերի և օգտագործված նյութերի երաշխիքային ժամկետներին ներկայացվող նվազագույն պահանջները:

Կապալիօբյեկտին, դրա առանձին մասերին և օգտագործվող նյութերին ներկայացվող երաշխիքային նվազագույն ժամկետը սահմանվում է 2 տարի:

Կապալառուի կողմից կատարած աշխատանքի որակը պետք է համապատասխանի կապալի պայմանագրի պահանջներին, նախագծային լուծումներին, օգտագործվող նյութերի, կոնստրուկցիաների, պատրաստվածքների, հանգույցների և աշխատանքների համար սահմանված ՀՀ-ում գործող ու աշխատանքային նախագծերի մշակման համար կիրառված ստանդարտների, տեխնիկական և աշխատանքային տեխնոլոգիաների պայմանների պահանջներին ու տեխնիկական բնութագրերին: Կապալառուն՝ կատարած աշխատանքների արդյունքը պատվիրատուին շահագործման հանձնելու պահին, պետք է ապահովի պայամանգրով սահմանված բոլոր պայմանները: Եթե աշխատանքի արդյունքի համար օրենքեվ, այլ ակտերով , կապալի պայմանգրով սահմավել է երաշխիքայի ժամկետ, ապա կառույցը շահագործմանհանձնելու պահին, ինչպես նաև երաշխիքային ժամկետի ամբողջ ընթացքում, աշխատանքների արդյունքը և որակը պետք է համապատասխանի պայմանագրի պայմաններին ու պահանջներին, նախագծային սահմաններին:

Ըստ քաղաքացիական օրենսգրքի, երաշխիքային ժամկետը այն ժամանակահատվածն է, որի ընթացքում ապրանքը, աշխատանքի արդյունքը, ծառայությունը պետք է համապատասխանեն առք ու վաճառքի պայամանգրի որական պահանջներին, պետք է պահպանեն իրենց սպառողական հատկանիշները, պայմանով, եթե պահպանվում են շահագործման և օգտագործման կանոնները:

Երաշխիքային ժամկետ սահմանվում է երկարաժամկետ օգտագործման և պահպանման համար նախատեսված արտադրանքի համար, որոնք սահմանված են ՀՀ տարածքում գործող ստանդարտներում, տեխնիկական պայմաններում և այլ նորմատիվ ակտերում:

Աշխատանքային ընդհանուր արդյունքի համար երաշխիքային ժամկետ է սահմանվում երկու տարի, եթե այլ ժամկետ սահմանված չէ օրենքով կամ պայմանագրով: Երաշխիքային ժամկետը սկսվում է այն օրվանից, երբ պատվիրատուն ընդունել է կամ պետք է ընդուներ կատարված աշխատանքի արդյունքը, եթե այլ բան նախատեսված չէ կապալի պայմանագրով:

Աշխատանքի արդյունքում երաշխիքային ժամկետում, եթե հայտնաբերվել են թերություններ, ոչ պատշաճ իրականացման պարագայում, պատվիրատուն պետք է աշխատանքի արդյունքի թերությունների հետ կապված պահանջներ ներկայացնի աշխատանքի արդյունքը հանձնելու օրվանից՝ երկու տարի ժամկետում: Այն նկատված թերությունները, որոնց համար պատասխանատվություն է կրում կապալառուն և առանց թերությունների վերացման կառույցը չի կարող շահագործվել, երաշխիքային ժամկետը ընդհատվում է այնքան ժամանակով մինչև վերացվեն թերությունները:

Այն դեպքում, երբ աշխատանքի արդյունքի համար երաշխիքային ժամկետ չի սահմանվել, պատվիրատուն կարող է աշխատանքի արդյունքի թերությունների հետ կապված պահանջ ներկայացնել՝ պայմանով, եթե դրանք հայտնաբերված լինեն ողջամիտ ժամկետում՝ աշխատանքի արդյունքը հանձնելու օրվանից երկու տարվա սահմաններում, եթե այլ ժամկետ սահմանված չէ օրենքով, պայմանագրով:

գ. <u>Շինարարական աշխատանքների կատարման համար պահանջվող լիցենզիայի և աշխատանքային ռեսուրսների ներկայացվող պահանջները.</u>

Տվյալ նախագծով կառույցի շինարարական աշխատանքները իրականացնելու համար Պատվիրատուն կապալառու մասնակիցների համար պետք է սահմանի որակական չափանիշներ, այդ թվում՝

- աշխատանքների կատարման համար լիցենզիաների ցանկ,
- աշխատանքների իրականացման ռեսուսներ
- տեխնիկական միջոցներ
- Կառույցի բնույթից և սույն նախագծային փաստաթղթերում ներառված աշխատանքների տեսականուց կախված կապալառուն պետք է ունենա տարբեր աշխատանքների կատարման համար, լիցենզավորման կարգով սահմանված, հետևյալ ոլորտի լիցենզիան, բնակելի, հասարակական և արտադրական:
- աշխատանքների կատարման համար կապալառուն պետք է ունենա ինժեներական անձնակազմ որոնց միջին մասնագիտական ստաժը կազմում է առնվազն 3 տարի:

  - Պայմնագրով նախատեսված սույն նախագծի բնույթին համապատասխան աշխատանքների կատարման և յուրաքանչյուր մասնագիտական աշխատանքի իրականացման համար, կապալառուն պետք է համալրված լինի ինժեներատեխնիկական մասնագիտական կազմով և համապատասխան որակավորում ունեցող երեք տարվա անընդմեջ մասնագիտական աշխատանքային ստաժով՝ մեկական մասնագետներ՝ բնակելի, հասարակական և արտադրական ոլորտի համար:
  - Կառույցի բնույթից, աշխատանքների կատարման տեխնոլոգիական առանձնահատկություններից ելնելով կապալառուն պետք է ունենա համապատասխան մեքենա-մեխանիզմներ, սարքավորումներ, գործիքեր, նյութեր:

Կապալառուն մինչ շինարարական աշխատանքների սկսելը պարտավոր է պատվիրատույին ներկայացնի իր կողմից մշակված «Շինարարական աշխատանքների կազմակերպանն/ արտադրության/ նախագիծ» / ՊՊՐԾ

Համաձայն «շինարարական որակի տեխնիկական հսկողության իրականացման» «շինարարության նկատմամբ հեղինակային հսկողության իրականացման» իրահանգների կառուցապատողը /պատվիրատուն/ պարտավոր է կառույցի ամբողջ շինարարության ընթացքում ապահովելու տեխնիկական և հեղինակային հսկողությունների իրականացում:

«Քաղաքաշինության մասին» ՀՀ օրենքի, իրականացման նորմատիվային պահանջների ապահովման պայմաններով կառույցը շահագործամ հանձնելուց հետո, կառույցի պահպանման, նորմալ շահագործման պայմաններն ապահովելու ըստ գործող կարգերի նորոգման, վերականգման անհրաժեշտ աշխատանքներն իրակացնելու պարտավորությունները կրում է շահագործող կազմակերպությունը:

Կազմեց՝ **Գ.Բեզիրջյան**

Աշխատանքներն իրականացնելու համար պահանջվող լիցենզիաներ

Քաղաքացիական բնագավառում շինարարության իրականացում ըստ հետևյալ ոլորտների

1. Բնակելի, հասարակական և արտադրական
2. Հիդրոտեխնիկական
3. Էներգետիկ

Աշխատանքային ռեսուրսները

1. Աշղեկ՝ Ինժեներ-շինարար «ԱՔՇ», առնվազն 3 տարվա մասնագիտական աշխատանքային փորձով
2. Ինժեներ-հիդրոտեխնիկ, առնվազն 3 տարվա մասնագիտական աշխատանքային փորձով
3. Ինժեներ-էլեկտրոտեխնիկ, առնվազն 3 տարվա մասնագիտական աշխատանքային փորձով
4. Կապի ինժեներ, առնվազն 3 տարվա մասնագիտական աշխատանքային փորձով

Տեխնիկական միջոցներ

1. Ինքնաթափ ավտոմեքենա 1հատ
2. Ավտոամբարձիչ 1 հատ
3. Բետոնախառնիչ 1 հատ
4. Բետոնամղիչ 1հատ
5. Ավտոկռունկ 1հատ
6. Էսկավատոր 1հատ

Կազմեց՝ Գ. Բեզիրջյան

ՀԱՅԱՍՏԱՆԻ ՀԱՆՐԱՊԵՏՈՒԹՅՈՒՆ

ՎԿԱՅԱԿԱՆ

ԱՆՇԱՐԺ ԳՈՒՅՔԻ ՆԿԱՏՄԱՄԲ ԻՐԱՎՈՒՆՔՆԵՐԻ
ՊԵՏԱԿԱՆ ԳՐԱՆՑՄԱՆ

կադաստրի
կոմիտե

Սույն վկայականով հաստատվում է 3 հուլիսի 2025 թվականին գույքի նկատմամբ իրավունքների պետական գրանցման միասնական մատյանում կատարված անշարժ գույքի նկատմամբ իրավունքի պետական գրանցումը հետևյալ տվյալներով.

1. ԳՐԱՆՑՎԱԾ ԻՐԱՎՈՒՆՔԻ ՍՈՒԲՅԵԿՏ(ՆԵՐ)

«ԵՐԵՎԱՆԻ ԷԼԵԿՏՐԱՏՐԱՆՍՊՈՐՏ» ՓԲԸ

2. ԱՆՇԱՐԺ ԳՈՒՅՔԻ ԳՏՆՎԵԼՈՒ ՎԱՅՐԸ ԵՎ ԱՆՎԱՆՈՒՄԸ

Երևան, Շենգավիթ Բագրատունյաց փողոց 44

3. ԳՐԱՆՑՄԱՆ ՀԱՄԱՐ ՀԻՄՔ ՀԱՆԴԻՍԱՑԱԾ ՓԱՍՏԱԹՂԹԵՐԸ

ՀՀ Կառավարության 27.09.2007թ. հ 1159-Ա որոշում, Երևանի քաղաքապետի 12.11. 2007թ. հ 4751-Ա և 15.06.2011թ. հ 2510-Ա, 10.09.2012թ. հ 6261-Ա որոշումներ , Երևանի քաղաքապետի որոշում 29.12.2017թ. թիվ 4948-Ա, ՀՀ կառավարությոան 27/03/2007թ. N 1159-Ա որոշում, Երևանի քաղաքապետի 12/11/2007թ. N 4751-Ա և 15/06/2011թ. N 2510-Ա որոշումներ

4. ՀՈՂԱՄԱՍԻ ԲՆՈՒԹԱԳՐԵՐԸ

Կադաստրային ծածկագիրը՝ 01-011-0304-0117, 01-011-0304-0116
Մակերեսի չափը (հա)՝ 0.71885, 3.45785
Նպատակային նշանակությունը՝ բնակավայրերի, արդյունաբերության, ընդերքօգտագործման եւ այլ արտադրական նշանակության
Գործառնական նշանակությունը կամ հողատեսքը՝ Հասարակական կառուցապատման, Արդյունաբերական օբյեկտների
Գրանցված իրավունքի տեսակը՝ ՍԵՓԱԿԱՆՈՒԹՅՈՒՆ, ՍԵՓԱԿԱՆՈՒԹՅՈՒՆ

ՎԿԱՅԱԿԱՆ N 03072025-01-0111, գաղտնաբառ՝ 94Z3EUKRUHMY

Փաստաթղթի իսկությունը և վավերականությունը կարող է ստուգվել Կադաստրի կոմիտեի www.e-cadastre.am կայքէջի միջոցով

5. ՇԻՆՈՒԹՅՈՒՆՆԵՐԻ ԲՆՈՒԹԱԳՐԵՐԸ

1) Նպատակային նշանակությունը՝ արտադրական

2) Բնութագրերը ըստ առանձին շինությունների՝

Հ/Հ	Կադաստրային ծածկագիր	Տեսակ	Մակերես	Գրանցված իրավունքի տեսակ
1	01-011-0304-0117-001	Պոմպակայան	119.4 քմ	ՍԵՓԱԿԱՆՈՒԹՅՈՒՆ
2	01-011-0304-0116-001	Արտադրամաս	5489.6 քմ	ՍԵՓԱԿԱՆՈՒԹՅՈՒՆ
3	01-011-0304-0116-002	Շահագործման մասնաշենք	444 քմ	ՍԵՓԱԿԱՆՈՒԹՅՈՒՆ
4	01-011-0304-0116-003	Վարչական շենք	2302.8 քմ	ՍԵՓԱԿԱՆՈՒԹՅՈՒՆ
5	01-011-0304-0116-004	Ենթակայան	537.9 քմ	ՍԵՓԱԿԱՆՈՒԹՅՈՒՆ
6	01-011-0304-0116-005	Ենթակայան	37.2 քմ	ՍԵՓԱԿԱՆՈՒԹՅՈՒՆ
7	01-011-0304-0116-006	Արհեստանոց	143.9 քմ	ՍԵՓԱԿԱՆՈՒԹՅՈՒՆ
8	01-011-0304-0116-007	Սանհանգույց	9.2 քմ	ՍԵՓԱԿԱՆՈՒԹՅՈՒՆ
9	01-011-0304-0117-002	Ջրամբարտակ	516.8 քմ	ՍԵՓԱԿԱՆՈՒԹՅՈՒՆ

Լրացուցիչ նշումներ և տեղեկություններ

Առկա է 46.7քմ մակերեսով ինքնակամ շինություններ, 3 ինքնակամ բացված դուռ և 11 ինքնակամ բացված պատուհան: Բնակավայրերի՝ հասարակական կառուցապատման 0.71885 հա, արդյունաբերության, ընդերքօգտագործման եւ այլ արտադրական նշանակության՝ արդյունաբերական օբյեկտների 3.45785: Հողամասի նկատմամբ սեփականության իրավունքը փոխանցվել է ՀՀ Հողային օրենսգրքի 64 հոդվածի 9-րդ կետի համաձայն պայմանով՝ գույքի հետագա օտարման գործարքներից ծագող իրավունքների պետական գրանցումը կկատարվի վճարման պահին գործող հողամասի կադաստրային արժեքի վճարման անդորրագիրը ներկայացնելու դեպքում:

Գրանցումը իրականացնող պաշտոնատար անձի անունը, ազգանունը՝ ՌԱՖԱՅԵԼ ՉԱԼԻԿՅԱՆ

Զբաղեցրած պաշտոնը՝ Անշարժ գույքի գրանցման միասնական ստորաբաժանման անշարժ գույքի ավագ ռեգիստր

ՎԿԱՅԱԿԱՆ N 03072025-01-0111, գաղտնաբառ՝ 94Z3EUKRUHMY

Փաստաթղթի իսկությունը և վավերականությունը կարող է ստուգվել Կադաստրի կոմիտեի www.e-cadastre.am կայքէջի միջոցով

Կադաստրի կոմիտե

Կադաստրի կոմիտե

Երևան քաղաք
Շենգավիթ վարչական շրջան
Հատված կադաստրային քարտեզից
Կադաստրային ծածկագիր՝ 01-011-0304-0117
Մասշտաբ 1:1000

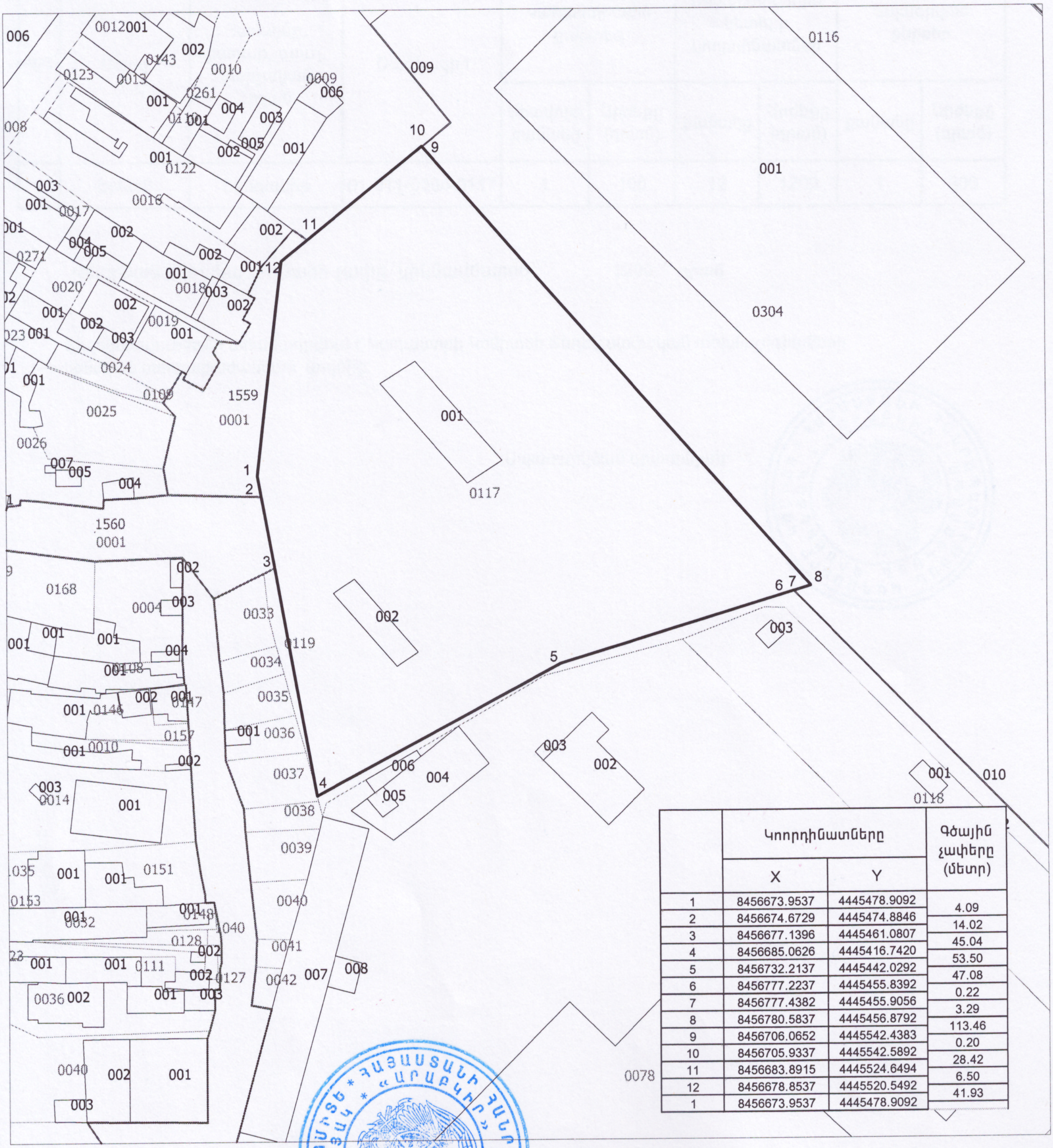

	Կոորդինատները		Գծային չափերը (մետր)
	X	Y	
1	8456673.9537	4445478.9092	4.09
2	8456674.6729	4445474.8846	14.02
3	8456677.1396	4445461.0807	45.04
4	8456685.0626	4445416.7420	53.50
5	8456732.2137	4445442.0292	47.08
6	8456777.2237	4445455.8392	0.22
7	8456777.4382	4445455.9056	3.29
8	8456780.5837	4445456.8792	113.46
9	8456706.0652	4445542.4383	0.20
10	8456705.9337	4445542.5892	28.42
11	8456683.8915	4445524.6494	6.50
12	8456678.8537	4445520.5492	41.93
1	8456673.9537	4445478.9092	

սպասարկման գրասենյակ

Կ.Տ

կադաստրի
կոմիտե

Երևան քաղաք
Շենգավիթ վարչական շրջան
Հատված կադաստրային քարտեզից
Կադաստրային ծածկագիր՝ 01-011-0304-0116
Մասշտաբ 1: 3000

	Կոորդինատներ				
	X	Y		X	Y
1	8456670.6592	4445621.6547	26	8456881.3437	4445515.2092
2	8456671.2737	4445597.7492	27	8456879.4615	4445513.3699
3	8456673.7577	4445594.6210	28	8456878.7128	4445512.6383
4	8456684.8962	4445580.5933	29	8456810.5937	4445582.9992
5	8456696.2137	4445566.3401	30	8456810.0771	4445583.5150
6	8456711.4837	4445547.1092	31	8456846.2265	4445619.3251
7	8456705.9337	4445542.5892	32	8456848.3984	4445621.4766
8	8456706.0652	4445542.4383	33	8456849.4980	4445622.5659
9	8456780.5837	4445456.8792	34	8456831.6254	4445640.0942
10	8456777.4382	4445455.9056	35	8456801.1914	4445669.9390
11	8456777.2237	4445455.8392	36	8456792.3437	4445678.6192
12	8456850.0737	4445380.9092	37	8456788.3037	4445674.5792
13	8456850.2171	4445381.0487	38	8456770.3737	4445693.5392
14	8456857.9437	4445388.5992	39	8456772.3137	4445695.2992
15	8456851.9066	4445394.5183	40	8456761.6179	4445705.3804
16	8456849.4782	4445396.8991	41	8456757.3132	4445709.4377
17	8456848.7437	4445397.6192	42	8456755.8789	4445710.7896
18	8456851.6037	4445400.4092	43	8456745.9722	4445720.1269
19	8456833.9837	4445417.6792	44	8456743.3690	4445717.4256
20	8456834.7845	4445418.5668	45	8456742.2051	4445716.2170
21	8456860.3729	4445446.9300	46	8456731.8837	4445705.4992
22	8456876.0491	4445464.4336	47	8456735.7137	4445702.2592
23	8456902.7519	4445493.2075	48	8456729.9212	4445695.0831
24	8456894.1065	4445502.0927	49	8456726.6551	4445691.0369
25	8456884.9011	4445511.5532	50	8456670.7848	4445621.8104

սպասարկման գրասենյակ Կ.Տ

Ձև N 1-2

PMAF-546C-A654-D9B7

Փաստաթղթի վավերականության ստուգումն ու էլեկտրոնային բնօրինակի ներբեռնումը հնարավոր է իրականացնել https://verify.e-gov.am կայքում:

ՀԱՅԱՍՏԱՆԻ ՀԱՆՐԱՊԵՏՈՒԹՅՈՒՆ

ԵՐԵՎԱՆ ՀԱՄԱՅՆՔ
ՆԱԽԱԳԾՄԱՆ ԹՈՒՅԼՏՎՈՒԹՅՈՒՆ
(ՃԱՐՏԱՐԱՊԵՏԱՀԱՏԱԿԱԳԾԱՅԻՆ ԱՌԱՋԱԴՐԱՆՔ)

N ՆԹ-5775-25 21.07.2025թ.

Օբյեկտ **Կառուցում, Վերակառուցում, Ուժեղացում, Արդիականացում, Պարսպի վերակառուցման և նորերի կառուցման,**

(օբյեկտի անվանումը, կառուցում, վերակառուցում, ուժեղացում վերականգնում, գործառնական նշանակության փոփոխություն)

(հակիրճ բնորոշումը, հզորությունը)

նախագծման փուլերը՝ աշխատանքային նախագիծ, ռիսկայնության աստիճանը՝ III նախագծային փաստաթղթերի մշակման համար:

(ռիսկայնության աստիճանը (կատեգորիան) նախագծման փուլերը և այլն)

Գտնվելու վայրը **Երևան, Շենգավիթ Բագրատունյաց փողոց 44, 01-011-0304-0117**

(մարզի, համայնքի, փողոցի անվանումները, շենքի համարը, հողամասի ծածկագիրը)

Կառուցապատող **«ԵՐԵՎԱՆԻ ԷԼԵԿՏՐԱՏՐԱՆՍՊՈՐՏ» ՓԲԸ / 02234505 / Հայաստան, ԵՐԵՎԱՆ, ՇԵՆԳԱՎԻԹ, ԲԱԳՐԱՏՈՒՆՅԱՑ Փ., 44, 0039**

(կազմակերպության անվանումը, գտնվելու վայրը, ֆիզիկական անձի անունը, ազգանունը, բնակության վայրը, հեռախոսահամարը, էլեկտրոնային հասցեն)

Առաջադրանքի տրամադրման հիմքը՝ **ԱՆՇԱՐԺ ԳՈՒՅՔԻ ՆԿԱՏՄԱՄԲ ԻՐԱՎՈՒՆՔՆԵՐԻ ՊԵՏԱԿԱՆ ԳՐԱՆՑՄԱՆ ՎԿԱՅԱԿԱՆ՝ ՍԵՓԱԿԱՆՈՒԹՅՈՒՆ «ԵՐԵՎԱՆԻ ԷԼԵԿՏՐԱՏՐԱՆՍՊՈՐՏ» ՓԲԸ 03072025-01-0111 , ԵՐԵՎԱՆԻ ՔԱՂԱՔԱՊԵՏԱՐԱՆԻ ԱՇԽԱՏԱԿԱԶՄԻ ՇԻՆԱՐԱՐՈՒԹՅԱՆ ԵՎ ԲԱՐԵԿԱՐԳՄԱՆ ՎԱՐՉՈՒԹՅԱՆ ՀԱՅՏԸ, ՆԱԽԱԳԾԻ ԷՍՔԻԶԱՅԻՆ ԱՌԱՋԱՐԿԸ:**

(կառուցապատման նպատակով ՀՀ օրենսդրությամբ սահմանված կարգով հողամասի տրամադրման, անշարժ գույքի փոփոխման իրավունքը հաստատող անհրաժեշտ փաստաթղթերը)

Առաջադրանքի գործողության ժամկետը **մինչև 21.01.2027թ.**

(N 1 հավելվածի 32-րդ կետին համապատասխան)

Ն Ա Խ Ա Գ Ծ Վ Ո Ղ Հ Ո Ղ Ա Մ Ա Ս Ի Բ Ն ՈՒ Թ Ա Գ Ի Ր Ը

(աստղանիշով (*) նշված դրույթների գրաֆիկական արտացոլումը տրամադրվում է կից ներկայացվող ամփոփ սխեմայով՝ Մ 1:500)

1. Հողամասը գտնվում է	Նպատակային նշանակությունը՝ բնակավայրերի, արդյունաբերական, ընդերքօգտագործման և այլ արտադրական նշանակության, գործառնական նշանակությունը՝ հասարակական կառուցապատման, արդյունաբերական օբյեկտների, գրանված իրավունքի տեսակ՝ սեփականություն, կադաստրի ծածկագիրը՝ 01-011-0304-0117 և 01-011-0304-0116: (հողամասի դիրքը քաղաքաշինական միջավայրում, դրա նպատակային և գործառնական նշանակությունը)
2. (*) Հողամասի չափսերը	0.71885 հա և 3.45785 հա: (հողամասի սահմանները՝ կոորդինատային նշահարմամբ, մակերեսը(հա))
3. Հողամասի առկա վիճակը	Վկայականով ամրագրված շինություններ: (ռելիեֆի բնութագիրը, շենքերի (այդ թվում՝ քանդման ենթակա) առկայությունը, (օգտագործումը, նշանակութնունը, հարկայնությունը, շինարարական նյութերը և այլն), կանաչապատումը, բարեկարգումը և այլն)
4. (*) Տրանսպորտային պայմանները	Բագրատունյաց փողոց, Արշակունյաց պողոտա: (Ճանապարհների առկայությունը, երկաթուղային տրանսպորտի մոտեցումները և այլն)

5. (*) Ինժեներական ցանցեր և սարքավորումներ (ջրամատակարարման, կոյուղու, գազամատակարարման, տաք ջրի մատակարարման, էլեկտրամատակարարման, էլեկտրոնային հաղորդակցության համակարգեր)	Նախագծվող և կից տարածքներով անցնող ինժեներական գծեր և հաղորդակցուղիներ: (նախագծվող հողամասով կամ կից տարածքով անցնող ինժեներական ենթակառուցվածքները, այդ թվում՝ ստորգետնյա)
6. (*) Կից հողամասեր	Բնակելի տներ, հասարակական նաշանակության շինություններ, Բագրատունյաց փողոց, Արշակունյաց պողոտա: (կից հողօգտագործումների անվանումը և դրանց սահմանները՝ համաձայն ներկայացված սխեմայի)
7. Բնության հատուկ պահպանվող և (կամ) պատմամշակույթային հուշարձանների տարածքներ (պահպանական գոտիներ)	--- (հուշարձանի անվանումը)
8. (*) Հատակագծային սահմանափակումներ	--- (տեղանքում գործող արտադրական, պաշտպանվող օբյկտների, ինժեներարանսպորտային ենթակառուցվածքների և այլ օբյեկտների նկատմամբ սահմանափակումները, այդ թվում՝ սերվիտուտները)

Ն Ա Խ Ա Գ Ծ Ա Յ Ի Ն   Պ Ա Հ Ա Ն Ջ Ն Ե Ր Ը

(աստղանիշով (*) նշված դրույթների գրաֆիկական արտացոլումը տրամադրվում է կից ներկայացվող ամփոփ սխեմայով՝ Մ 1:500)

9. Ճարտարապետահատակագծային պահանջներ	Մշակել Բագրատունյաց փողոց h.44 հասցեում պարսպի վերակառուցման և նորերի կառուցման աշխատանքային նախագիծ անշարժ գույքի նկատմամբ իրավունքների պետական գրանցման h.03072025-01-0111 վկայականով ամրագրված հողամասի սահմաններում : (ելնելով Հայաստանի Հանրապետության օրենսդրության և նորմատիվատեխնիկական փաստաթղթերի պահանջներից, առկա քաղաքաշինական ծրագրային փաստաթղթերի դրույթներից կամ դրանց բացակայության դեպքում՝ կազմավորված (կազմավորվող) քաղաքաշինական միջավայրի պայմաններից, առաջարկություններ ճակատների ձևավորման, տանիքների, արտաքին դռների, պատուհանների համամասնությունների և գունային լուծումների վերաբերյալ)
9.1.(*) օբյեկտի հեռավորությունը կարմիր գծից (մետր)	---
9.2.(*) հեռավորությունը հարևան հողակտորներից (օբյեկտներից) (մետր)	---
9.3.(*) թույլատրելի բարձրությունը (մետր)	Նոր կառուցվող պարսպի առավելագույն բարձրությունը նախագծել մինչև 3.0 մետր: սահմանային հարկայնության բարձրությունը գերազանցող շենքերի և շինությունների նախագծման դեպքում՝ ՀՀՇՆ II-6.02-2006 «Սեյսմակայուն շինարարություն. Նախագծման նորմեր» շինարարական նորմերով սահմանված պահանջների ապահովման (հատուկ հաշվարկային մեթոդներ, սեյսմակայունության բարձրացման միջոցառումներ և այլն)
9.4. կառուցապատման խտության գործակիցը (կառույցի, (կառույցների) ընդհանուր մակերեսի հարաբերությունը հողամասի մակերեսին)	---
9.5. կառուցապատման տոկոսը (կառուցապատվող (անջրանցիկ) տարածքի հարաբերությունը հողամասի տարածքին՝ տոկոսներով) (%)	---
9.6 կանաչապատման տոկոսը (կանաչապատ տարածքի հարաբերությունը հողամասի մակերեսին՝ տոկոսներով՝ (%))	---
9.7 այլ պահանջներ	• Նախագծով հնարավոր է գոյություն ունեցող պարիսպների վերակառուցում , նորերի կառուցում, հենապատերի ուժեղացում և գոյություն ունեցող շինությունների երեսապատման աշխատանքներ: • Պարիսպը հնարավոր է նախագծել խուլ, մետաղական կամ ցանցկեն լուծումներով: • Հատակագծային լուծումները մշակել համաձայն պատվիրատուի առաջադրանքի:

10. Հողամասում գտնվող շենքերի ու շինությունների քանդման կամ տեղափոխման (ապամոնտաժման) պայմանները և աշխատանքների հերթականությունը	---
11. Ստորգետնյա, կիսանկուղի և առաջին հարկերի տարածքների օգտագործման պայմանները	---
12. (*) Ինժեներական ցանցեր և սարքավորումներ	Պահանջներ գոյություն ունեցող և նախագծվող ենթակառուցվածքների ու ցանցերի նկատմամբ
12.1 (*) ջրամատակարարում կոյուղի, տաք ջրի մատակարարում	Բաժանորդ: (համաձայն մատակարարող կազմակերպության տեխնիկական պայմանների)
12.2 (*) Էլեկտրամատակարարում	Բաժանորդ: (համաձայն մատակարարող կազմակերպության տեխնիկական պայմանների)
12.3. (*) գազամատակարարում	--- (համաձայն մատակարարող կազմակերպության տեխնիկական պայմանների)
12.4. (*) Էլեկտրոնային հաղորդակցություն մալուխատար կոյուղու (ներառյալ դիտահորը) տեղադիրքը	--- (համաձայն N 1 հավելվածի 57-րդ կետի 2-րդ ենթակետով սահմանված ելակետային տվյալների)
12.5. թույլ հոսանքներ	---
12.6. աղբահանություն	---
13. Տարածքի ինժեներական նախապատրաստում	Կազմակերպել տարածքի ջրահեռացում: (ռելիեֆի կազմակերպման, ջրահեռացման, ինժեներական պաշտպանության միջոցառումները)
14. Բարեկարգում	Կառուցապատումից ազատ տարածքը բարեկարգել և կանաչապատել: (լանդշաֆտային պլանավորման վերաբերյալ պահանջները, կանաչապատում, ճարտարապետական փոքր ձևեր, ցանկապատում, գովազդ և այլն)
15. Շինարարական նյութեր	Երկաթբետոն, մետաղ, քարե շար, երեսապատման բարձրորակ նյութեր: (շինարարական նյութերի օգտագործման առաջարկությունները տանիքների, ճակատների լուծումների, արտաքին դռների, պատուհանների վերաբերյալ)
16. Պաշտպանական կառույցներ	--- (արտակարգ իրավիճակներում մարդկանց և օբյեկտների պաշտպանության միջոցառումները)
17. Հակահրդեհային պահանջներներ	--- (հակահրդեհային անվտանգության ապահովման միջոցառումները)
18. Հաշմանդամների և բնակչության սակավաշարժ խմբերի պաշտպանության միջոցառումներ	---
19. Շրջակա միջավայրի պահպանում	--- (շրջակա միջավայրը վտանգավոր ազդեցությունից բացառելու միջոցառումները)
20. Շինարարության կազմակերպում	Մշակել շինարարական աշխատանքների կազմակերպման նախագիծ՝ նկատի ունենալով ՀՀ կառավարության12.04.2001թ. h.286 որոշմամբ հաստատված կարգի 44-րդ կետի «ԺԲ» ենթակետի և 44.1 կետի պահանջները, ինչպես նաև՝ Երևան քաղաքի ավագանու 16.03.2012թ. h.405-Ն որոշմամբ սահմանված լրացուցիչ պայմանները: (առաջարկություններ շինարարության հետ կապված անբարենպաստ ազդեցության բացառման, քաղաքային տնտեսության և տրանսպորտի անխափան աշխատանքի ապահովման վերաբերյալ)
21. Առաջադրանքի գործողության ժամկետը և նախագծի մշակման փուլերը	մինչև 21.01.2027թ., նախագծման փուլերը՝ աշխատանքային նախագիծ, (նշվում են առաջադրանքի գործողության ժամկետը և նախագծի մշակման փուլերը)

Լ Ր Ա Ց Ու Ց Ի Չ   Պ Ա Յ Մ Ա Ն Ն Ե Ր Ը

22. Նախագծային փաստաթղթերի փորձաքննությանը ներկայացվող պահանջներ	Պարզ փորձաքննություն

(Հայաստանի Հանրապետության օրենսդրությամբ սահմանված փորձաքննության տեսակը կամ նախագծողի երաշխավորագիրը՝ հղում կատարելով համապատասխան իրավական ակտին)

23. Միջանկյալ համաձայնեցում	---
	(իրավասու մարմնի կամ Հայաստանի Հանրապետության օրենսդրությամբ նախատեսված դեպքերում շահագրգիռ մարմինների հետ էսքիզային նախագծի նախնական համաձայնեցում, նշվում է նաև առաջադրանքի փոփոխման հնարավորոջությունը՝ N 1 հավելվածի 87-րդ կետով նախատեսված դեպքում)
24. Հասարակական քննարկումներ	---
	(Հայաստանի Հանրապետության օրենսդրությամբ սահմանված դեպքում և կարգով)
25. Համաձայնեցումների կամ Մասնագիտական եզրակացությունների ստացում	Համաձայնեցում Երևանի քաղաքապետի հետ:, տեխնիկական վիճակի (սեյսմիկ) զննության եզրակացություն
	(նշվում են տվյալ օբյեկտի համաձայնեցման օրենքով սահմանված պահանջները՝ հուշարձանների ու բնության պահպանության և այլ լիազորված մարմինների հետ, ինչպես նաև N 1 նավելվածի 56-րդ կետով սահմանված դեպքերում՝ ինժեներական ենթակառուցվածքի սեփականատիրոջ (օգտահործողի) հետ)
26. Փոստային բաժանորդային պահարանների տեղադրում	---
	(նշվում են տվյալ օբյեկտի համաձայնեցման օրենքով սահմանված պահանջները՝ հուշարձանների ու բնության պահպանության և այլ լիազորված մարմինների հետ, ինչպես նաև N 1 նավելվածի 56-րդ կետով սահմանված դեպքերում՝ ինժեներական ենթակառուցվածքի սեփականատիրոջ (օգտահործողի) հետ)
27. Քաղաքաշինական կանոնադրությամբ ամրագրված լրացուցիչ պայմաններ	---
28. Այլ պայմաններ	Նախագծի կազմը և բովանդակությունը համապատասխանեցնել ՀՀ կառավարությանն առընթեր քաղաքաշինության պետական կոմիտեի նախագահի 11.09.2017թ. «Բնակելի, հասարակական, արտադրական շենքերի և շինությունների նախագծային փաստաթղթերի կազմը և բովանդակությունը սահմանող կանոնները և ՀՀ քաղաքաշինության նախարարի 29.11.2006թ. հ.273-Ն հրամանն ուժը կորցրած ճանաչելու մասին» հ.128-Ն հրամանով հաստատված դրույթներին:

ՀԱՅԱՍՏԱՆԻ ՀԱՆՐԱՊԵՏՈՒԹՅԱՆ ԵՐԵՎԱՆԻ ՔԱՂԱՔԱՊԵՏ՝ ՏԻԳՐԱՆ ԱՎԻՆՅԱՆ

(ստորագրությունը, անունը, ազգանունը)

ՏԻՏՂՈՍԱԹԵՐԹ

ԵՐԵՎԱՆ ՔԱՂԱՔԻ ՇԵՆԳԱՎԻԹ ՎԱՐՉԱԿԱՆ ՇՐՋԱՆԻ ԲԱԳՐԱՏՈՒՆՅԱՆՑ 44 ՀԱՍՑԵՈՒՄ
«ԵՐԵՎԱՆԻ ԷԼԵԿՏՐԱՏՐԱՆՍՊՈՐՏ» ՓԲԸ-Ի ԿԱՌՈՒՑՄԱՆ, ՎԵՐԱԿԱՌՈՒՑՄԱՆ,
ՈՒԺԵՂԱՑՄԱՆ, ԱՐԴԻԱԿԱՆԱՑՄԱՆ, ՊԱՐՍՊԻ ՎԵՐԱԿԱՌՈՒՑՄԱՆ ԵՎ ՆՈՐԵՐԻ
ԿԱՌՈՒՑՄԱՆ ՆԱԽԱԳԻԾ

ՊԱՏՎԻՐԱՏՈՒ՝ "ԵՐԵՎԱՆԻ ԷԼԵԿՏՐԱՏՐԱՆՍՊՈՐՏ" ՓԲԸ
ՊԱՅՄԱՆԱԳԻՐ՝ "ԵՔ-ԳՀԽԱՇՁԲ-25/17"

<<ԷՅ ՎԻ ԷՆ ԳՐՈՒՊ>> ՍՊԸ

ՏՆՕՐԵՆ Գ.ԲԵՋԻՐՋՅԱՆ

ՆԱԽԱԳԾԻ ԳԾ Ա.ՄԱՐՏԻՐՈՍՅԱՆ

ԵՐԵՎԱՆ 2025

Բացատրագիր/անվանացանկ

ԱՆՎԱՆԱՑԱՆԿ	
ԹԵՐԹ	ԱՆՎԱՆՈՒՄ
ճ-1	Բացատրագիր/անվանացանկ
ճ-2	Գլխավոր հատակագիծ Մ1:2000
ճ-3	Գլխավոր հատակագիծ
ճ-4	Գլխավոր հատակագիծ /չափագրում/
ճ-5	Գլխավոր հատակագծի սխեմատիկ վերլուծություն
ճ-6	Գլխավոր հատակագծի սխեմատիկ վերլուծություն
ճ-7	Նոր կառուցվող պարսպի փռվածք 1-2
ճ-8	Նոր կառուցվող պարսպի փռվածք 6-5
ճ-9	Նոր կառուցվող պարսպի փռվածք 7-6, 8-9
ճ-10	Նոր կառուցվող պարսպի փռվածք 10-9
ճ-11	Նոր կառուցվող պարսպի փռվածք 11-10
ճ-12	Նոր կառուցվող պարսպի փռվածք 12-11
ճ-13	Նոր կառուցվող պարսպի փռվածք 13-12
ճ-14	Նոր կառուցվող պարսպի փռվածք 14-13
ճ-15	Նոր կառուցվող պարսպի փռվածք 23-20
ճ-16	ՇԿ-1 Շինարարության իրականացման ժամանակացույց
ճ-17	ՇԿ-2 Շինարարական հրապարակի կազմակերպման հատակագիծ
ճ-18	ՇԿ-3 Ավտոկռունկի աշխատանքի տեխնոլոգիական քարտեզ
ճ-19	ՇԿ-4 Ծողանասարքերի աղյուսակն ըստ բեռների
ճ-20	ՇԿ-5 Բացատրագիր

Բացատրագիր

Շինարարության հասցեն – ՀՀ, քաղաք Երևան, Բագրատունյաց փողոց 44

Կադաստրային ծածկագրեր – 01-011-0304-0116, 01-011-0304-0117

Նախագծով նախատեսվում է իրականացնել վթարային վիճակում գտնվող պարսպի և հարակից տարրերի վերականգնման, նորացման և բարեկարգման աշխատանքներ՝ ներառյալ կառուցվածքային ուժեղացումներ և նոր պարսպի կառուցում։

Նախատեսվում է՝

- վթարային վիճակում գտնվող պարսպի մասնակի կամ ամբողջական քանդում,
- առկա հենապատերի ուժեղացում՝ նոր պարսպի կառուցման հնարավորությունն ապահովելու նպատակով,
- Նոր հենապատերի կառուցում,
- Առկա շինության արտաքին պատերի (ց/ա) սվաղում և ներկում,
- Առկա պարսպի ց/ա սվաղում և ներկում,
- Քարե պատի հղկում և տուֆով երեսպատում,
- Նոր կառուցվող ամբողջ պարսպի վերին հատվածում բազալտե թասակի տեղադրում։

AVN GROUP			Երևան քաղաքի Շենգավիթ վարչական շրջանի Բագրատունյաց 44 հասցեում «Երևանի էլեկտրատրանսպորտ» ՓԲԸ-ի կառուցման, վերակառուցման, ուժեղացման, արդիականացման, պարսպի վերակառուցման և նորերի կառուցման նախագիծ	
	ՃԱՐՏԱՐԱՊԵՏ	Ա. ՄԱՐՏԻՐՈՍՅԱՆ	ՃԱՐՏ.ՇԻՆ.ՄԱՍ	ՓՈՒԼ: Ա.Ն. · ԹԵՐԹ: ճ-1 · ԹԵՐԹԵՐ: ճ-20
	«ԷՅ ՎԻ ԷՆ ԳՐՈՒՊ » ՍՊԸ ՏՆՕՐԵՆ Գ. ԲԵՋԻՐՋՅԱՆ		Բացատրագիր/անվանացանկ	

Գլխավոր հատակագիծ Մ1:2000

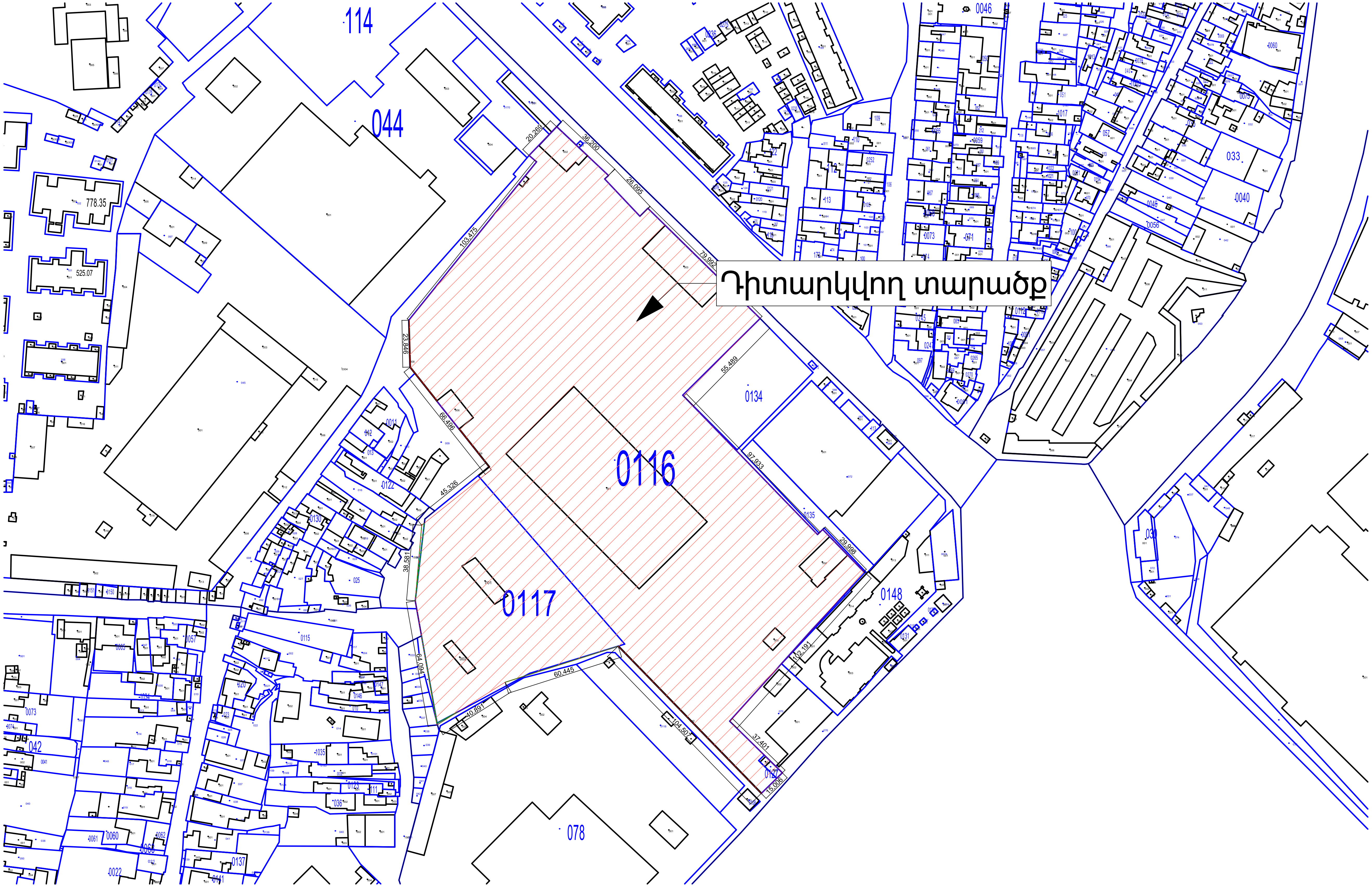

Համաձայնեցված է՝

Երևանի քաղաքպետ՝ Տ. Ավինյան

AVN GROUP			Երևան քաղաքի Շենգավիթ վարչական շրջանի Բագրատունյաց 44 հասցեում «Երևանի էլեկտրատրանսպորտ» ՓԲԸ-ի կառուցման, վերակառուցման, ուժեղացման, արդիականացման, պարսպի վերակառուցման և նորերի կառուցման նախագիծ	
	ՃԱՐՏԱՐԱՊԵՏ	Ա. ՄԱՐՏԻՐՈՍՅԱՆ		
			ՃԱՐՏ.ՇԻՆ.ՄԱՍ	ՓՈՒԼ: Ա.Ն. / ԹԵՐԹ: ճ-2 / ԹԵՐԹԵՐ: ճ-20
	«ԷՅ ՎԻ ԷՆ ԳՐՈՒՊ » ՍՊԸ ՏՆՕՐԵՆ Գ. ԲԵՋԻՐՋՅԱՆ		Գլխավոր հատակագիծ Մ1:2000	

Գլխավոր հատակագիծ

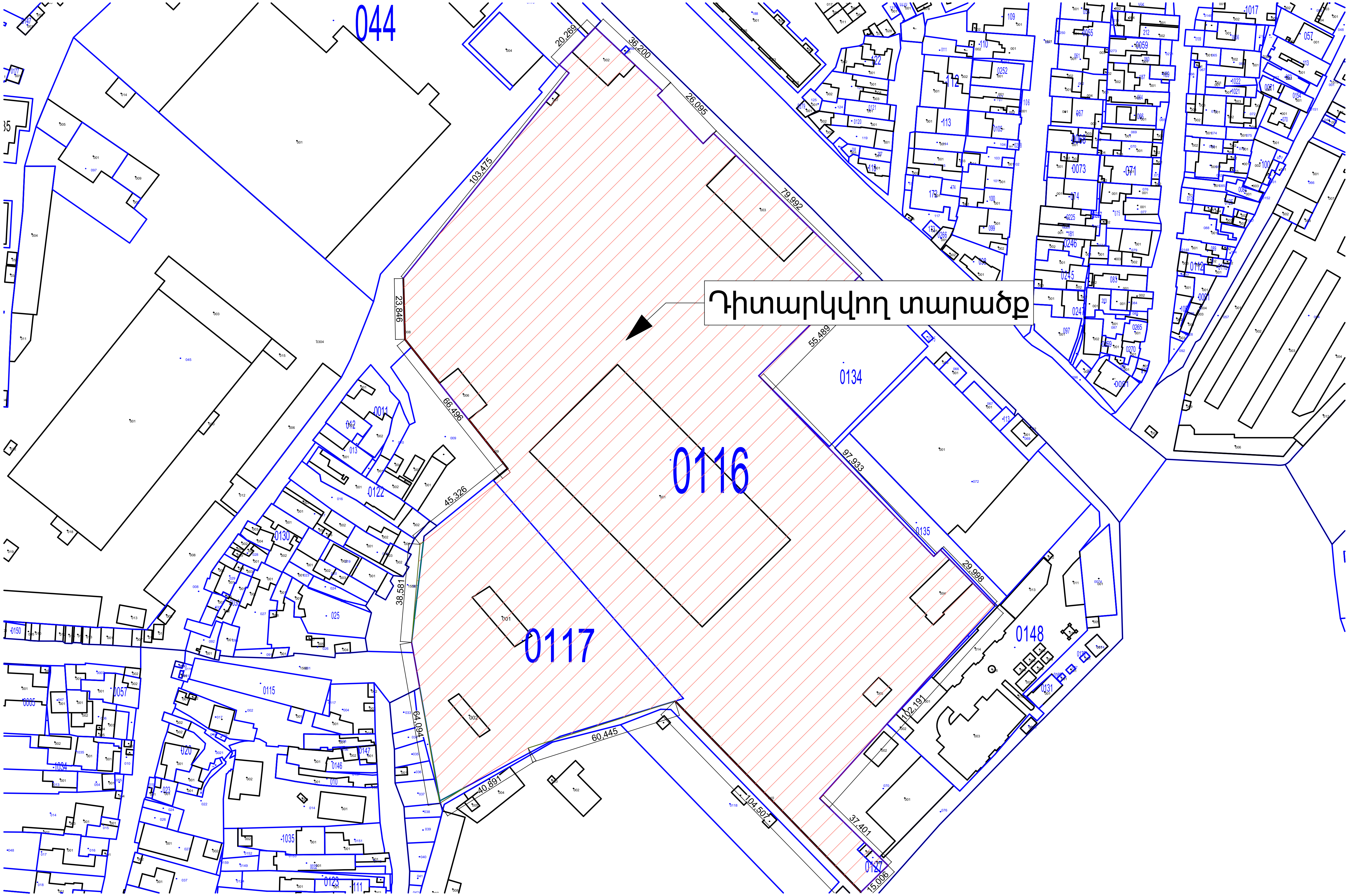

				Երևան քաղաքի Շենգավիթ վարչական շրջանի Բագրատունյաց 44 հասցեում «Երևանի էլեկտրատրանսպորտ» ՓԲԸ-ի կառուցման, վերակառուցման, ուժեղացման, արդիականացման, պարսպի վերակառուցման և նորերի կառուցման նախագիծ		
AVN GROUP	ՃԱՐՏԱՐԱՊԵՏ	Ա. ՄԱՐՏԻՐՈՍՅԱՆ		ՃԱՐՏ.ՇԻՆ.ՄԱՍ	ՓՈՒԼ	ԹԵՐԹ	ԹԵՐԹԵՐ
					Ա.Ն.	ճ-3	ճ-20
	«ԷՅ ՎԻ ԷՆ ԳՐՈՒՊ » ՍՊԸ ՏՆՕՐԵՆ Գ. ԲԵՋԻՐՋՅԱՆ			*Գլխավոր հատակագիծ*			

Գլխավոր հատակագիծ /չափագրում/

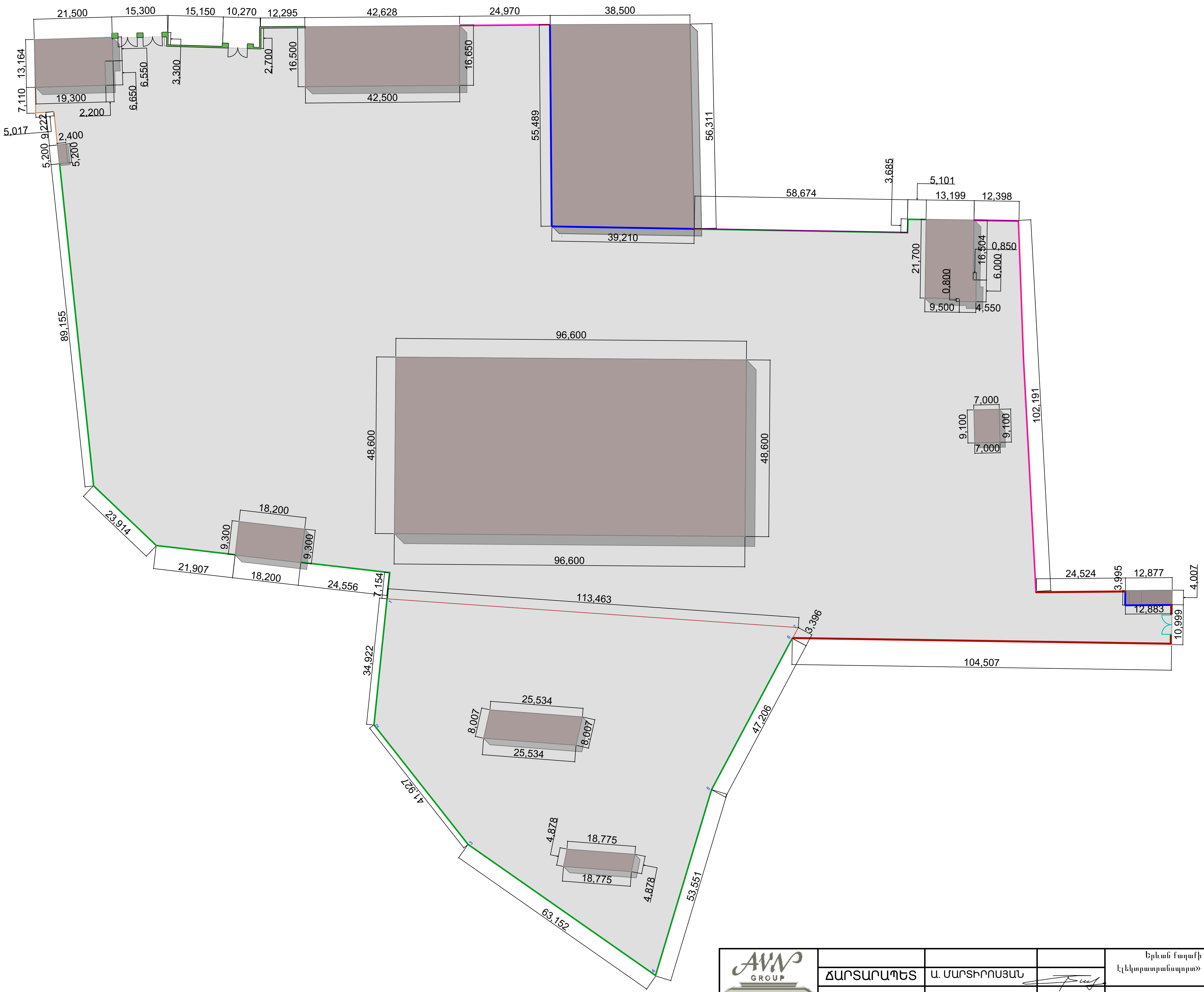

AVN GROUP				Երևան քաղաքի Շենգավիթ վարչական շրջանի Բագրատունյաց 44 հասցեում «Երևանի էլեկտրատրանսպորտ» ՓԲԸ-ի կառուցման, վերակառուցման, ուժեղացման, արդիականացման, պարսպի վերակառուցման և նորերի կառուցման նախագիծ
	ՃԱՐՏԱՐԱՊԵՏ	Ա. ՄԱՐՏԻՐՈՍՅԱՆ		
				ՃԱՐՏ.ՇԻՆ.ՄԱՍ — ՓՈՒԼ: Ա.Ն. — ԹԵՐԹ: ճ-4 — ԹԵՐԹԵՐ: ճ-20
	«ԷՅ ՎԻ ԷՆ ԳՐՈՒՊ » ՍՊԸ ՏՆՕՐԵՆ Գ. ԲԵՁԻՐՋՅԱՆ			Գլխավոր հատակագիծ /չափագրում/

Գլխավոր հատակագծի սխեմատիկ վերլուծություն

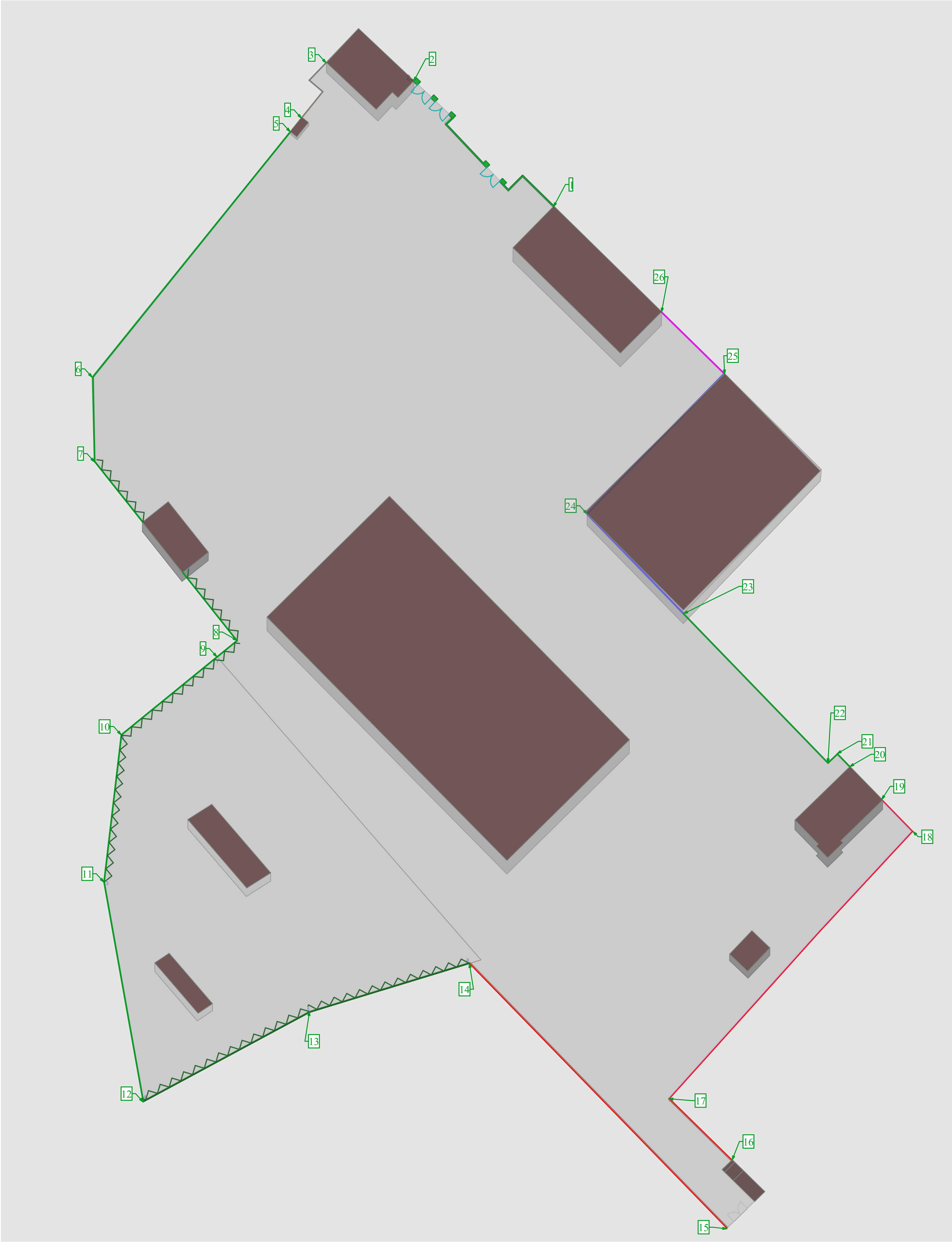

- Գոյություն ունեցող շինություն
- Նոր կառուցվող պարիսպ
- Նոր հենապատի կառուցում
- Պարսպի վերին հատվածի պարփակում
- Գոյություն ունեցող պարիսպ
- Քարե պատ
- Դարպասի փոխարինում նորով

AVN GROUP				Երևան քաղաքի Շենգավիթ վարչական շրջանի Բագրատունյաց 44 հասցեում «Երևանի էլեկտրատրանսպորտ» ՓԲԸ-ի կառուցման, վերակառուցման, ուժեղացման, արդիականացման, պարսպի վերակառուցման և նորերի կառուցման նախագիծ		
	ՃԱՐՏԱՐԱՊԵՏ	Ա. ՄԱՐՏԻՐՈՍՅԱՆ				
				ՃԱՐՏ.ՇԻՆ.ՄԱՍ	ՓՈՒԼ	ԹԵՐԹ	ԹԵՐԹԵՐ
					Ա.Ն.	ճ-5	ճ-20
	«ԷՅ ՎԻ ԷՆ ԳՐՈՒՊ » ՍՊԸ ՏՆՕՐԵՆ Գ. ԲԵՋԻՐՋՅԱՆ			Գլխավոր հատակագծի սխեմատիկ վերլուծություն		

Գլխավոր հատակագծի սխեմատիկ վերլուծություն

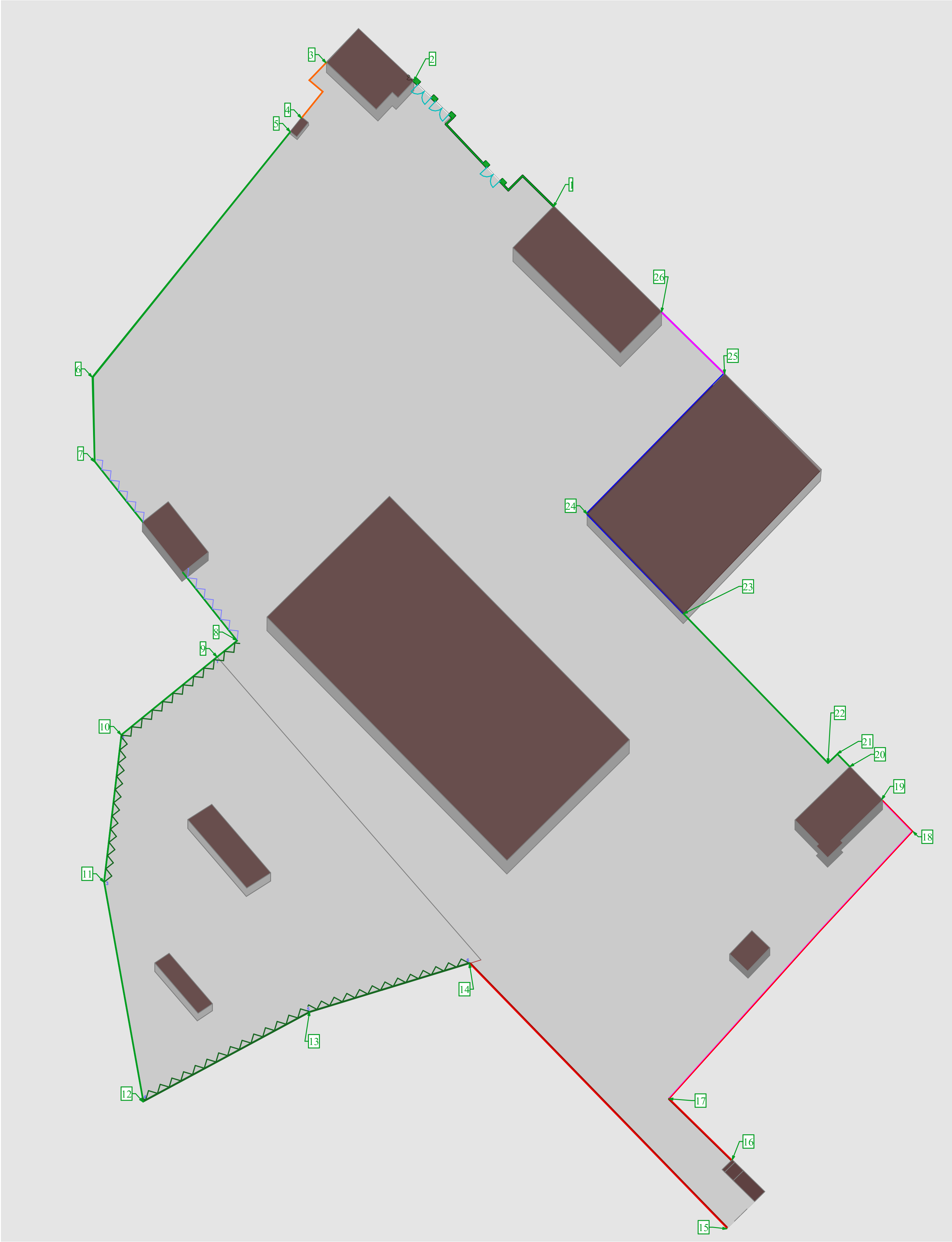

3-4 հատված-պարսպի վերին հատվածի պարփակում

5-6 և 6-7 հատվածներ-նոր կառուցվող պարսպի երկկողմանի սվաղում և ներկում

7-8 հատված- հենապատի ց/ա սվաղում

7-8, 8-9, 9-10, 10-11, 11-12, 12-13, 13-14 հատվածներ-նոր կառուցվող պարսպի ց/ա սվաղում և ներկում

8-9, 9-10,10-11, 12-13, 13-14 հատված-նոր կառուցվող հենապատի ց/ա սվաղում

14-15 հատված-առկա պարսպի ներկում

20-21, 21-22, 22-23 հատվածներ-նոր կառուցվող պարսպի ց/ա սվաղում և ներկում

23-24, 24-25 հատվածներ-առկա շինության պատերի ց/ա սվաղում և ներկում

25-26 հատվածներ-առկա ճարե պատի հղկում, վերևի հատվածում տուֆով երեսպատում

Բոլոր նոր կառուցվող պարիսպների համար բազալտե թասակի իրականացում/400x40/

AVN GROUP				Երևան քաղաքի Շենգավիթ վարչական շրջանի Բագրատունյաց 44 հասցեում «Երևանի էլեկտրատրանսպորտ» ՓԲԸ-ի կառուցման, վերակառուցման, ուժեղացման, արդիականացման, պարսպի վերակառուցման և նորերի կառուցման նախագիծ			
	ՃԱՐՏԱՐԱՊԵՏ	Ա. ՄԱՐՏԻՐՈՍՅԱՆ		ՃԱՐՏ.ՇԻՆ.ՄԱՍ	ՓՈՒԼ	ԹԵՐԹ	ԹԵՐԹԵՐ
					Ա.Ն.	ճ-6	ճ-20
	«ԷՅ ՎԻ ԷՆ ԳՐՈՒՊ » ՍՊԸ ՏՆՕՐԵՆ Գ. ԲԵՋԻՐՋՅԱՆ			Գլխավոր հատակագծի սխեմատիկ վերլուծություն			

Նոր կառուցվող պարսպի փռվածք 1-2

ՃԱԿԱՏ 1-2

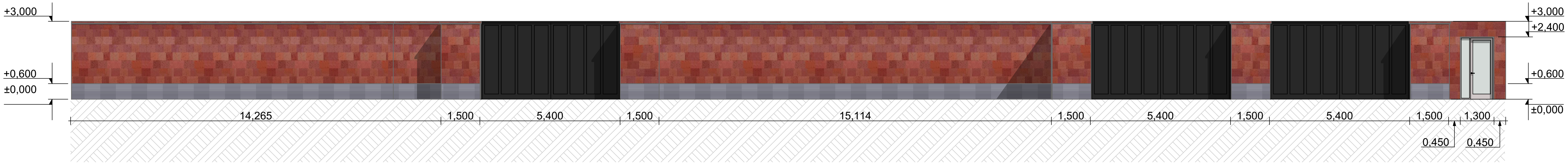

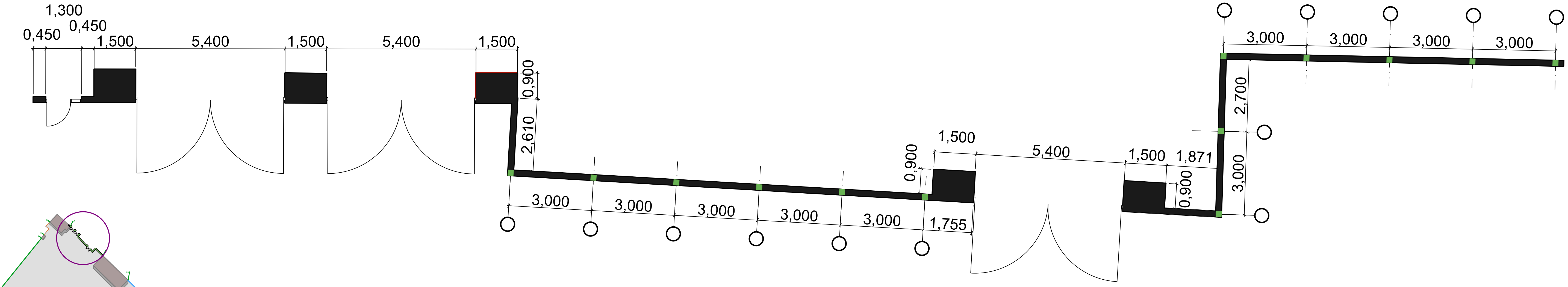

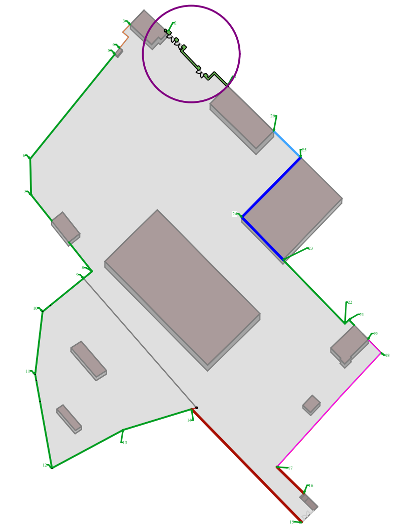

	ՃԱՐՏԱՐԱՊԵՏ	Ա. ՄԱՐՏԻՐՈՍՅԱՆ		Երևան քաղաքի Շենգավիթ վարչական շրջանի Բագրատունյանց 44 հասցեում «Երևանի էլեկտրատրանսպորտ» ՓԲԸ-ի կառուցման, վերակառուցման, ուժեղացման, արդիականացման, պարսպի վերակառուցման և նորերի կառուցման նախագիծ
				ՃԱՐՏ.ՇԻՆ.ՄԱՍ — ՓՈՒԼ: Ա.Ն. — ԹԵՐԹ: ճ-7 — ԹԵՐԹԵՐ: ճ-20
	«ԷՅ ՎԻ ԷՆ ԳՐՈՒՊ » ՍՊԸ ՏՆՕՐԵՆ Գ. ԲԵՋԻՐՋՅԱՆ			Նոր կառուցվող պարսպի փռվածք 1-2

Նոր կառուցվող պարսպի փռվածք 6-5

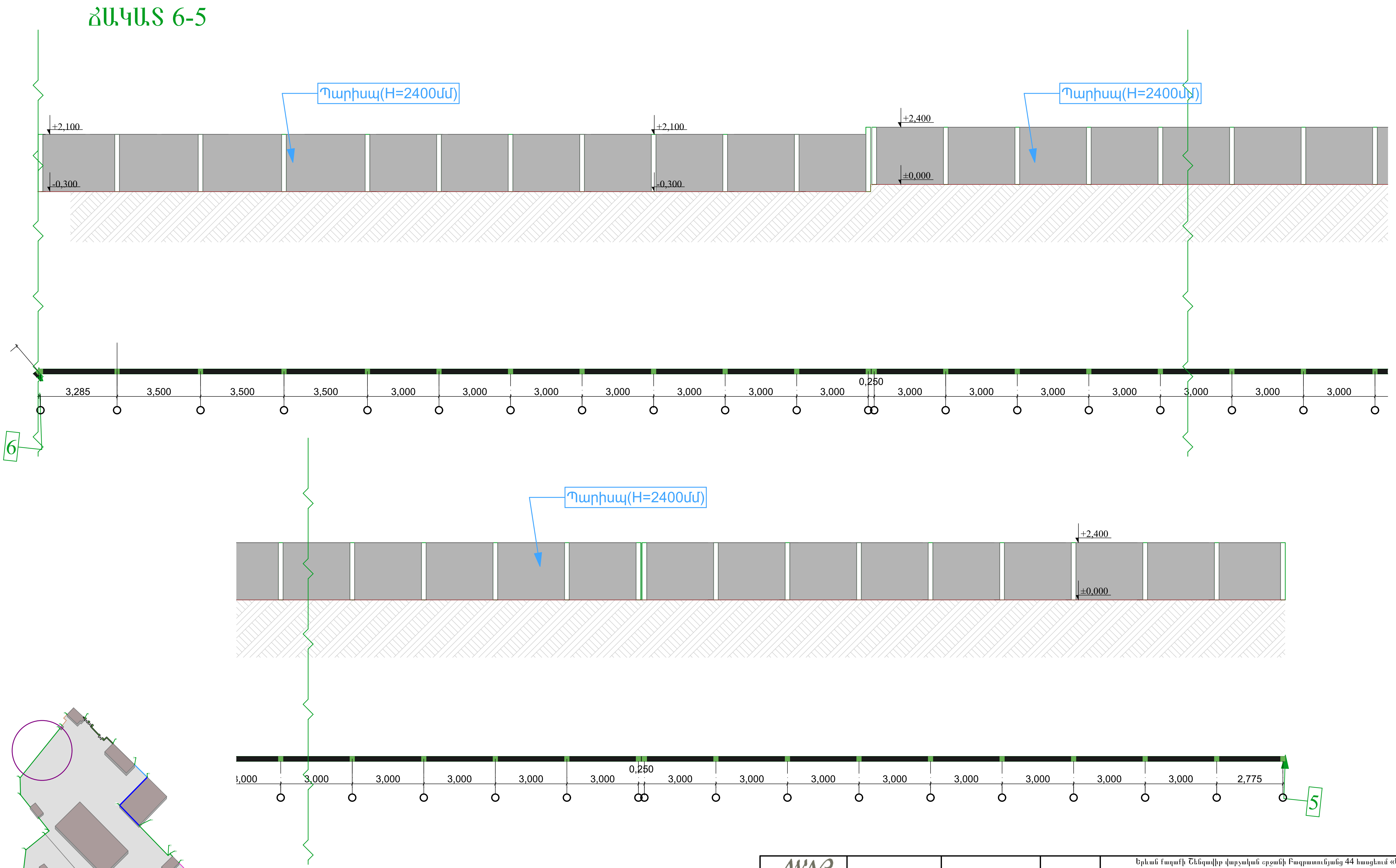

AVN GROUP				Երևան քաղաքի Շենգավիթ վարչական շրջանի Բագրատունյաց 44 հասցեում «Երևանի էլեկտրատրանսպորտ» ՓԲԸ-ի կառուցման, վերակառուցման, ուժեղացման, արդիականացման, պարսպի վերակառուցման և նորերի կառուցման նախագիծ
	ՃԱՐՏԱՐԱՊԵՏ	Ա. ՄԱՐՏԻՐՈՍՅԱՆ		
				ՃԱՐՏ.ՇԻՆ.ՄԱՍ — ՓՈՒԼ: Ա.Ն. · ԹԵՐԹ: ճ-8 · ԹԵՐԹԵՐ: ճ-20
	«ԷՅ ՎԻ ԷՆ ԳՐՈՒՊ » ՍՊԸ ՏՆՕՐԵՆ Գ. ԲԵՋԻՐՋՅԱՆ			Նոր կառուցվող պարսպի փռվածք 6-5

Նոր կառուցվող պարսպի փռվածք 7-6, 8-9

ՃԱԿԱՏ 7-6

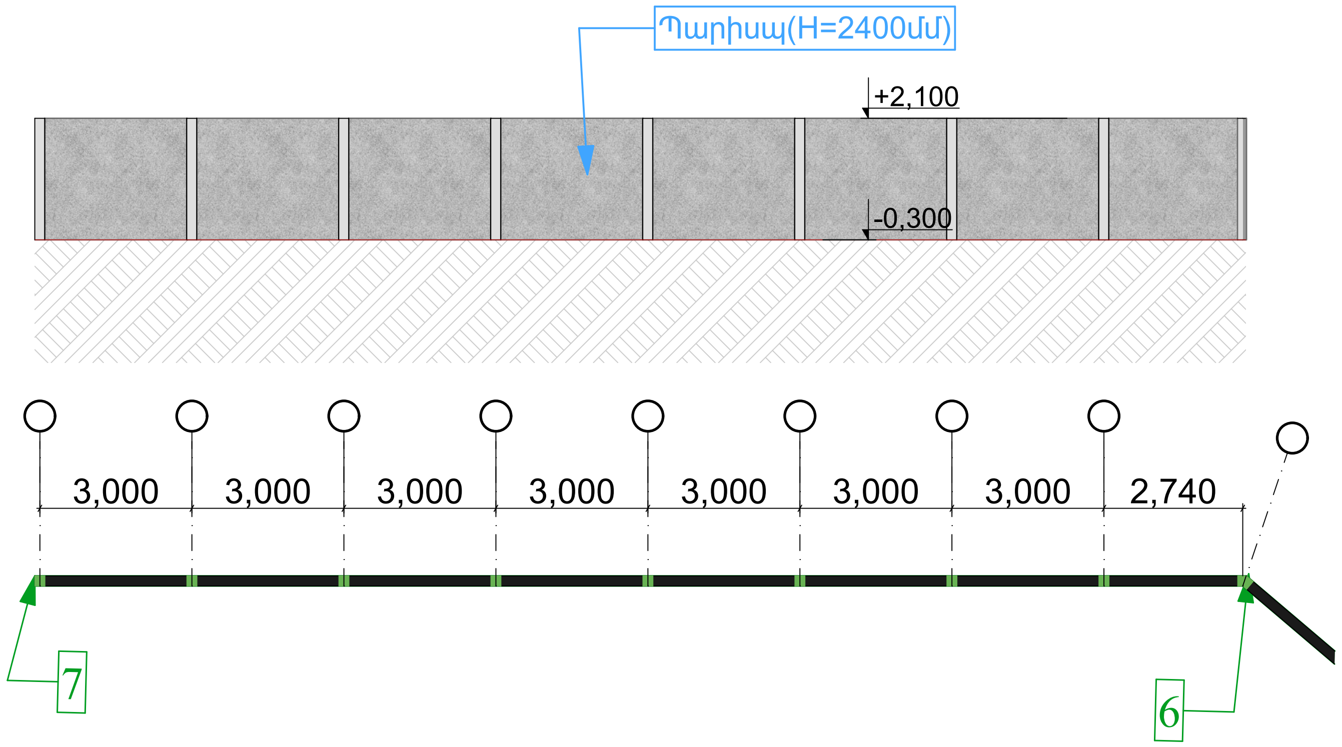

ՃԱԿԱՏ 8-9

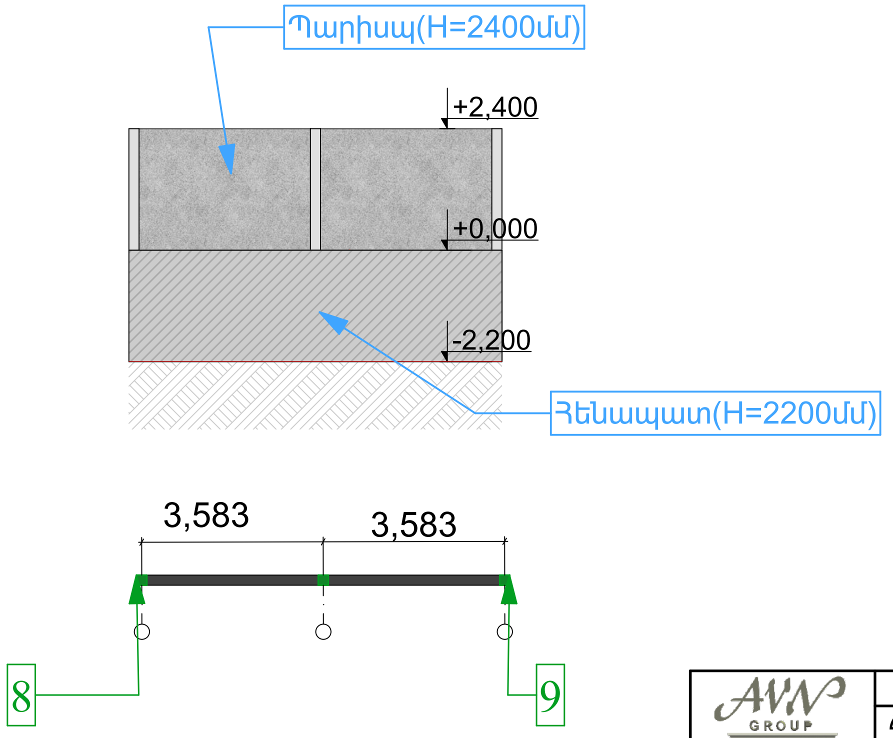

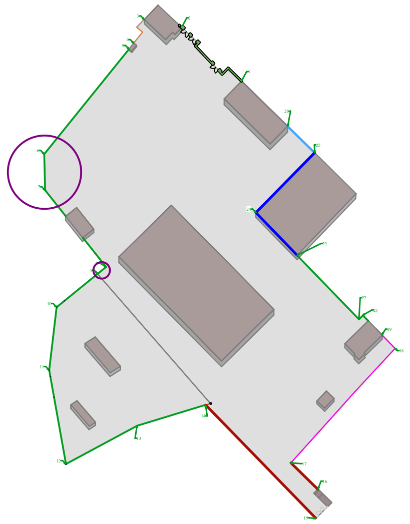

AVN GROUP				Երևան քաղաքի Շենգավիթ վարչական շրջանի Բագրատունյաց 44 հասցեում «Երևանի էլեկտրատրանսպորտ» ՓԲԸ-ի կառուցման, վերակառուցման, ուժեղացման, արդիականացման, պարսպի վերակառուցման և նորերի կառուցման նախագիծ
	ՃԱՐՏԱՐԱՊԵՏ	Ա. ՄԱՐՏԻՐՈՍՅԱՆ		
				ՃԱՐՏ.ՇԻՆ.ՄԱՍ
	«ԷՅ ՎԻ ԷՆ ԳՐՈՒՊ » ՍՊԸ ՏՆՕՐԵՆ Գ. ԲԵՔԻՐՋՅԱՆ			Նոր կառուցվող պարսպի փռվածք 7-6, 8-9

ՓՈՒԼ	ԹԵՐԹ	ԹԵՐԹԵՐ
Ա.Ն.	ճ-9	ճ-20

Նոր կառուցվող պարսպի փռվածք 10-9

ՃԱԿԱՏ 10-9

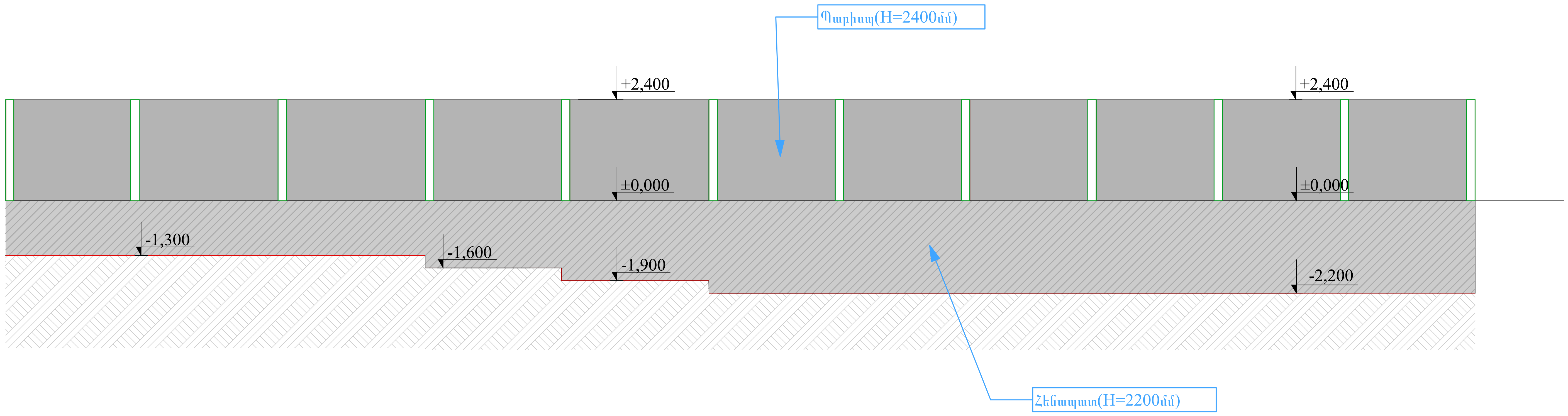

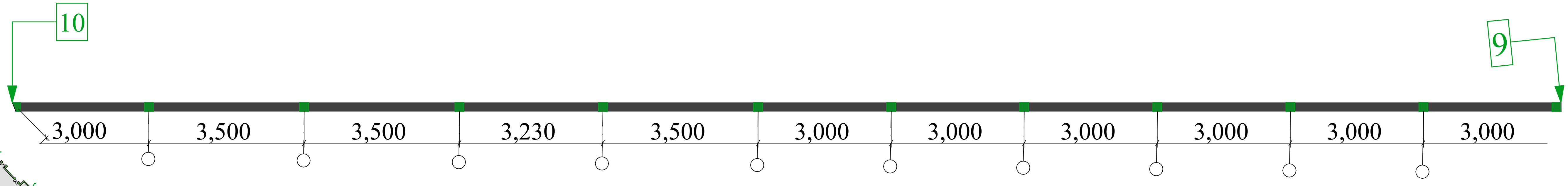

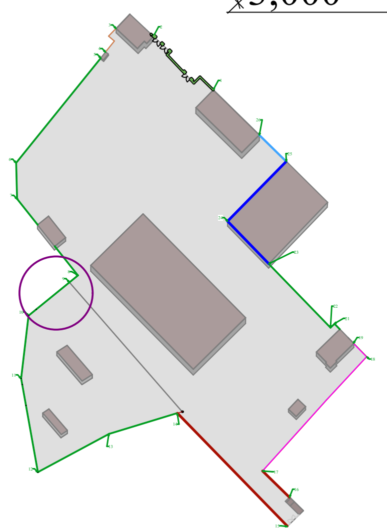

AVN GROUP				Երևան քաղաքի Շենգավիթ վարչական շրջանի Բագրատունյաց 44 հասցեում «Երևանի էլեկտրատրանսպորտ» ՓԲԸ-ի կառուցման, վերակառուցման, ուժեղացման, արդիականացման, պարսպի վերակառուցման և նորերի կառուցման նախագիծ
	ՃԱՐՏԱՐԱՊԵՏ	Ա. ՄԱՐՏԻՐՈՍՅԱՆ		
				ՃԱՐՏ.ՇԻՆ.ՄԱՍ — ՓՈՒԼ: Ա.Ն. / ԹԵՐԹ: ճ-10 / ԹԵՐԹԵՐ: ճ-20
	«ԷՅ ՎԻ ԷՆ ԳՐՈՒՊ » ՍՊԸ ՏՆՕՐԵՆ Գ. ԲԵԶԻՐՋՅԱՆ			Նոր կառուցվող պարսպի փռվածք 10-9

Նոր կառուցվող պարսպի փռվածք 11-10

ՃԱԿԱՏ 11-10

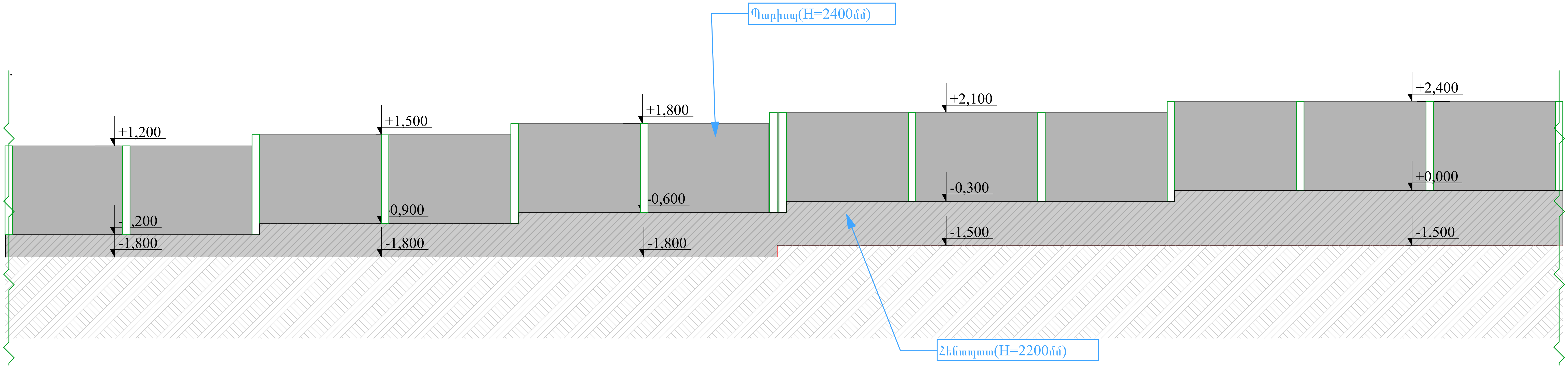

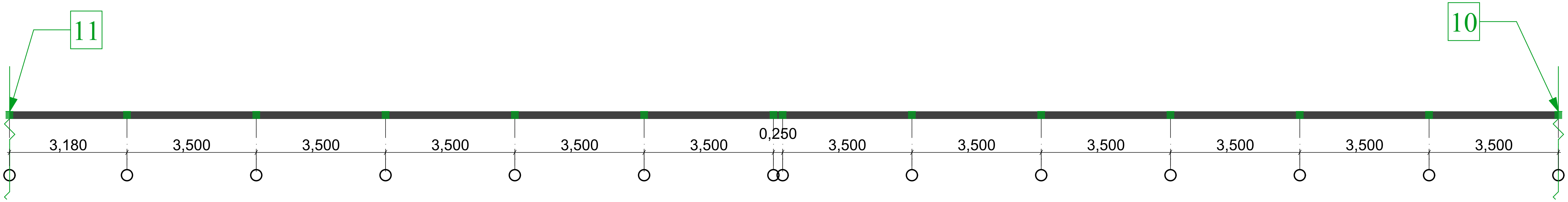

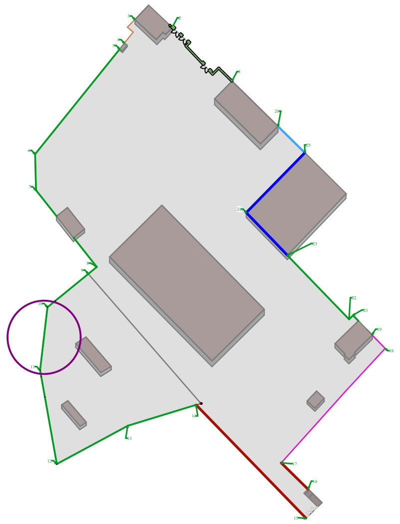

AVN GROUP				Երևան քաղաքի Շենգավիթ վարչական շրջանի Բագրատունյաց 44 հասցեում «Երևանի էլեկտրատրանսպորտ» ՓԲԸ-ի կառուցման, վերակառուցման, ուժեղացման, արդիականացման, պարսպի վերակառուցման և նորերի կառուցման նախագիծ
	ՃԱՐՏԱՐԱՊԵՏ	Ա. ՄԱՐՏԻՐՈՍՅԱՆ		
				ՃԱՐՏ.ՇԻՆ.ՄԱՍ — ՓՈՒԼ: Ա.Ն. — ԹԵՐԹ: ճ-11 — ԹԵՐԹԵՐ: ճ-20
	«ԷՅ ՎԻ ԷՆ ԳՐՈՒՊ » ՍՊԸ ՏՆՕՐԵՆ Գ. ԲԵՔԻՐՋՅԱՆ			Նոր կառուցվող պարսպի փռվածք 11-10

Նոր կառուցվող պարսպի փռվածք 12-11

ՃԱԿԱՏ 12-11

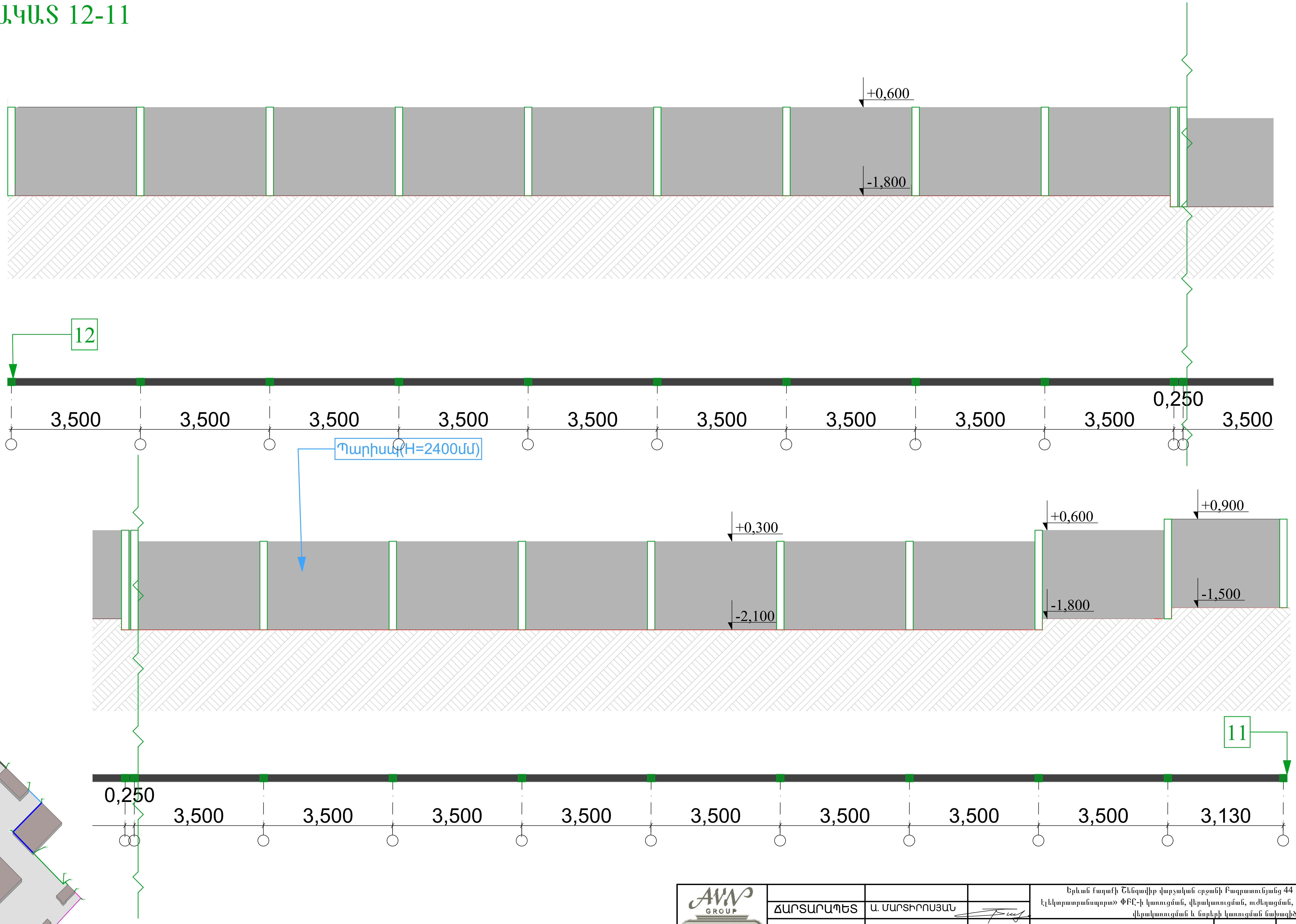

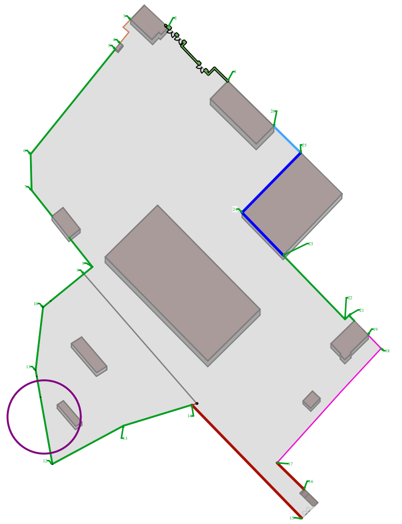

AVN GROUP				Երևան քաղաքի Շենգավիթ վարչական շրջանի Բագրատունյաց 44 հասցեում «Երևանի էլեկտրատրանսպորտ» ՓԲԸ-ի կառուցման, վերակառուցման, ուժեղացման, արդիականացման, պարսպի վերակառուցման և նորերի կառուցման նախագիծ		
	ՃԱՐՏԱՐԱՊԵՏ	Ա. ՄԱՐՏԻՐՈՍՅԱՆ		ՃԱՐՏ.ՇԻՆ.ՄԱՍ	ՓՈՒԼ	ԹԵՐԹ	ԹԵՐԹԵՐ
					Ա.Ն.	Ճ-12	Ճ-20
	«ԷՅ ՎԻ ԷՆ ԳՐՈՒՊ» ՍՊԸ ՏՆՕՐԵՆ Գ. ԲԵՋԻՐՋՅԱՆ			Նոր կառուցվող պարսպի փռվածք 12-11			

Նոր կառուցվող պարսպի փռվածք 13-12

ՃԱԿԱՏ 13-12

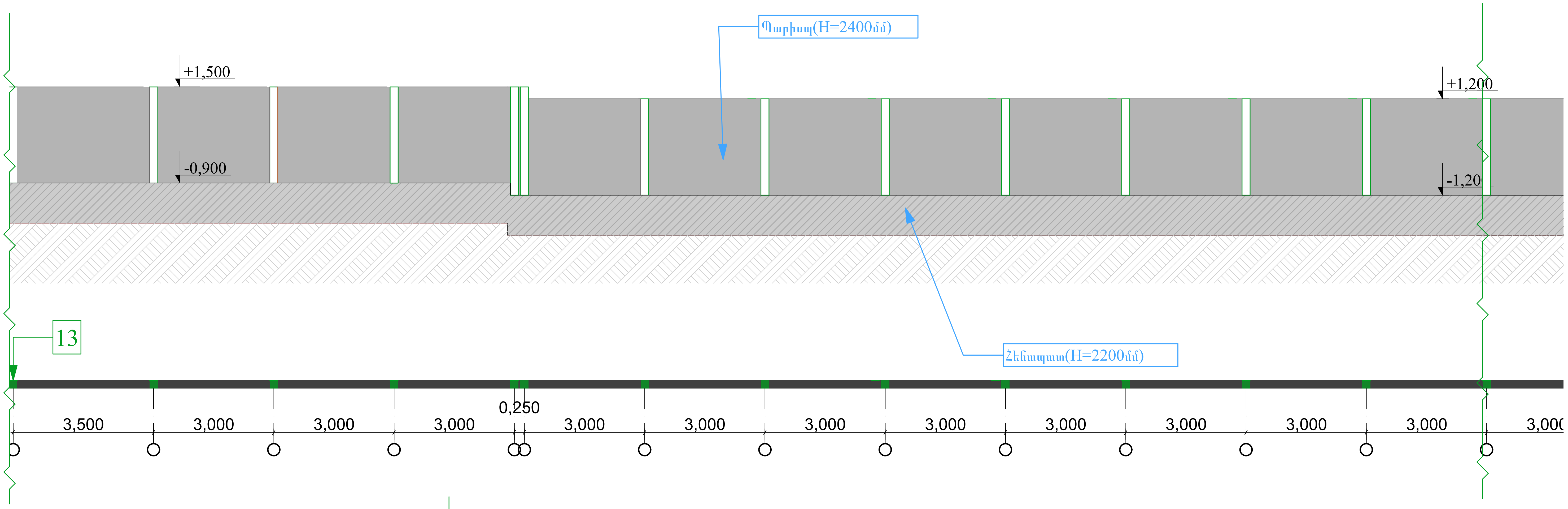

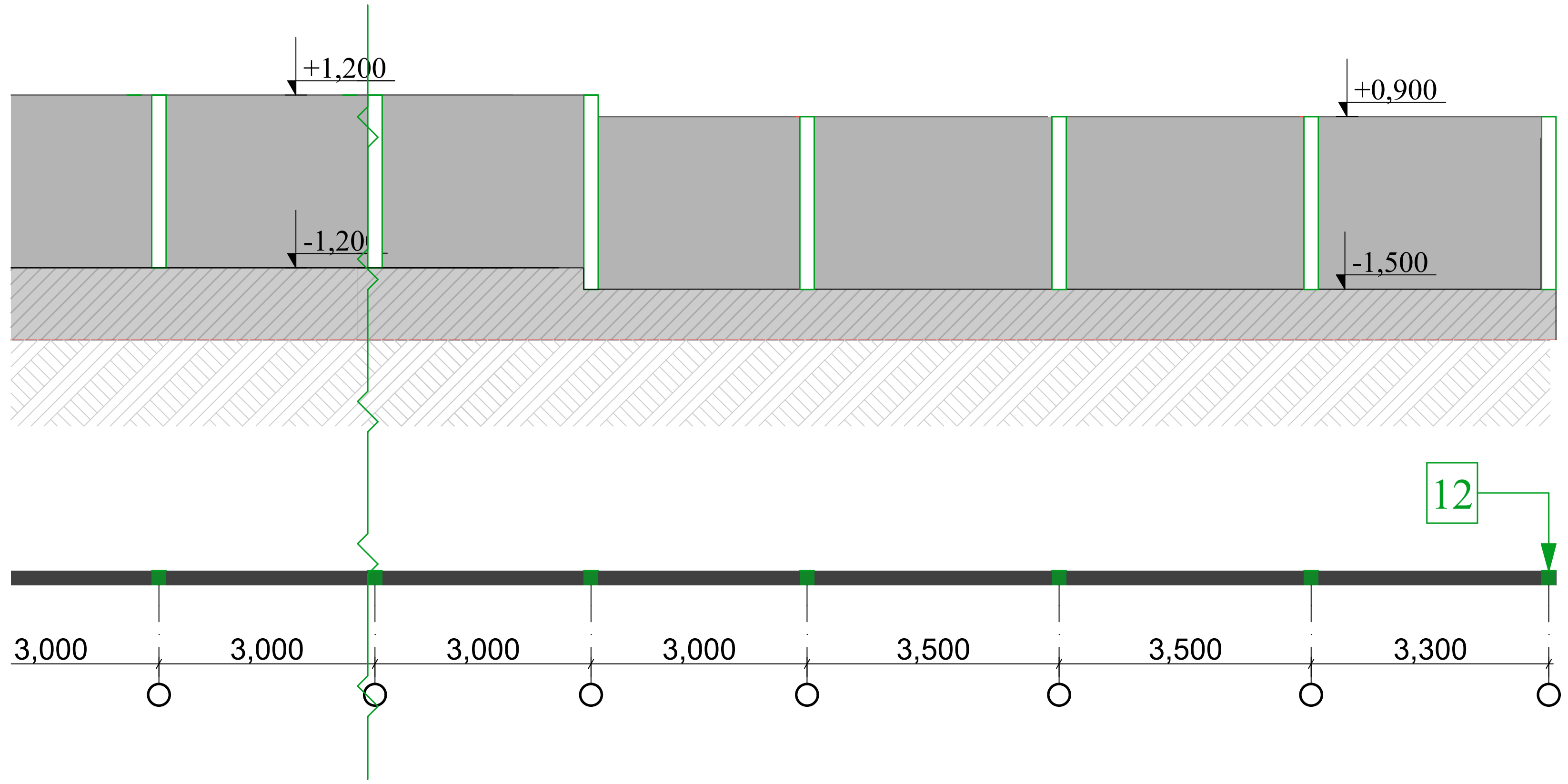

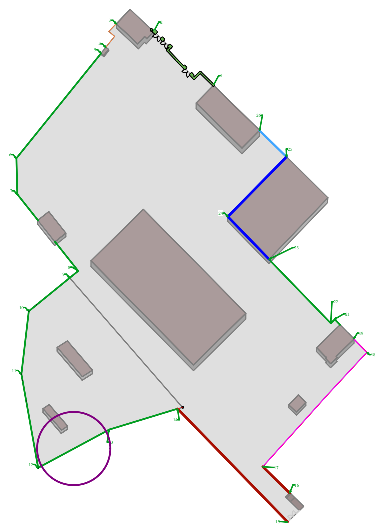

ՃԱՐՏԱՐԱՊԵՏ	Ա. ՄԱՐՏԻՐՈՍՅԱՆ		Երևան քաղաքի Շենգավիթ վարչական շրջանի Բագրատունյանց 44 հասցեում «Երևանի էլեկտրատրանսպորտ» ՓԲԸ-ի կառուցման, վերակառուցման, ուժեղացման, արդիականացման, պարսպի վերակառուցման և նորերի կառուցման նախագիծ			
			ՃԱՐՏ.ՇԻՆ.ՄԱՍ	ՓՈՒԼ	ԹԵՐԹ	ԹԵՐԹԵՐ
				Ա.Ն.	Ճ-13	Ճ-20
«ԷՅ ՎԻ ԷՆ ԳՐՈՒՊ » ՍՊԸ ՏՆՕՐԵՆ Գ. ԲԵՋԻՐՋՅԱՆ			Նոր կառուցվող պարսպի փռվածք 13-12			

Նոր կառուցվող պարսպի փռվածք 14-13

ՃԱԿԱՏ 14-13

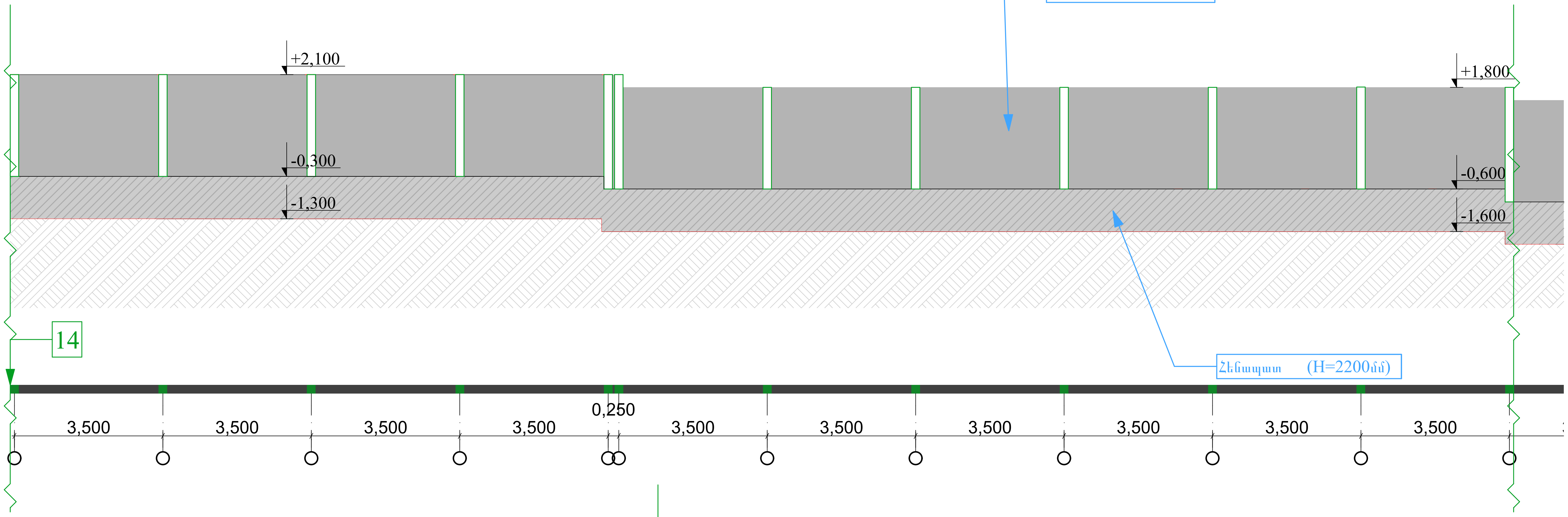

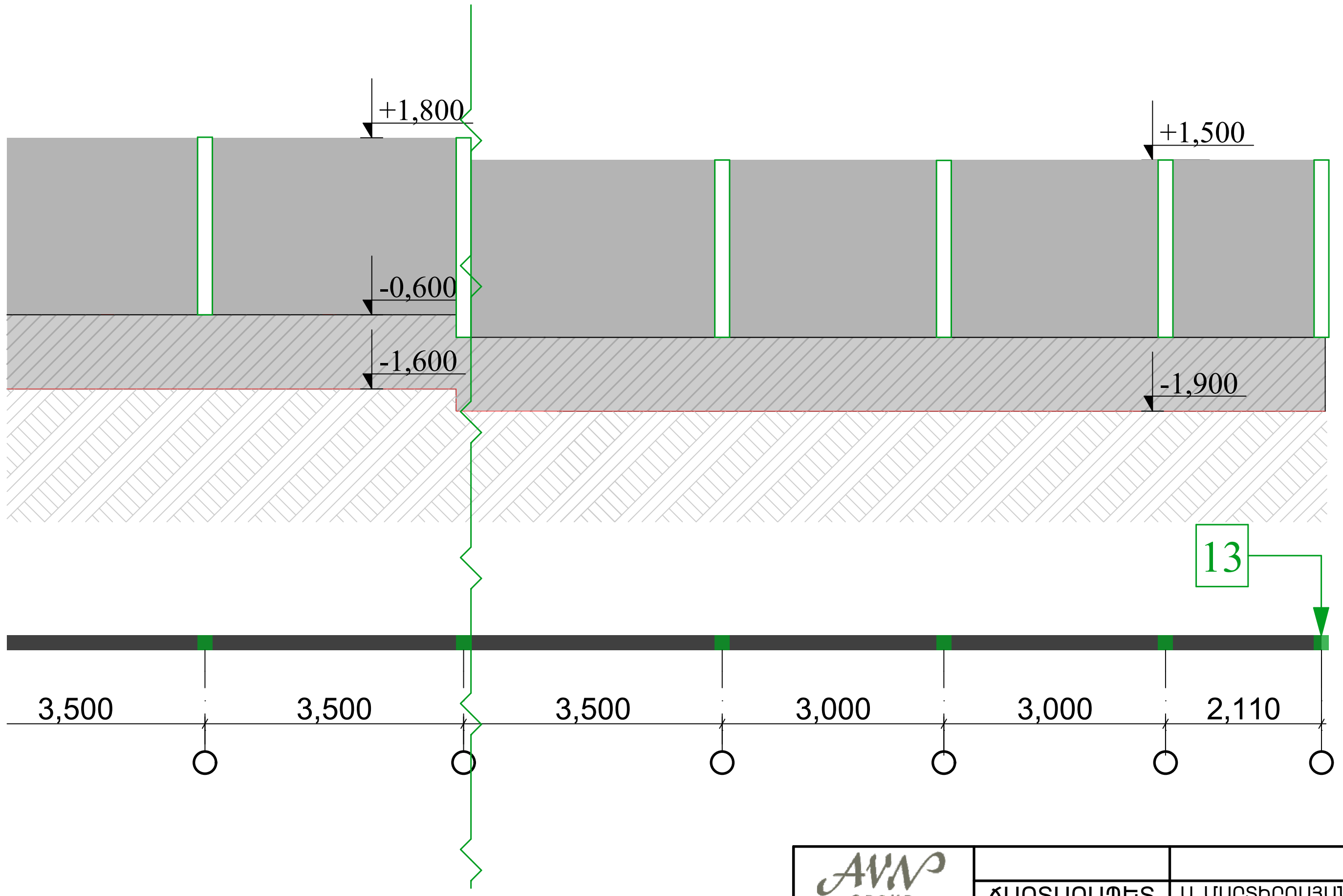

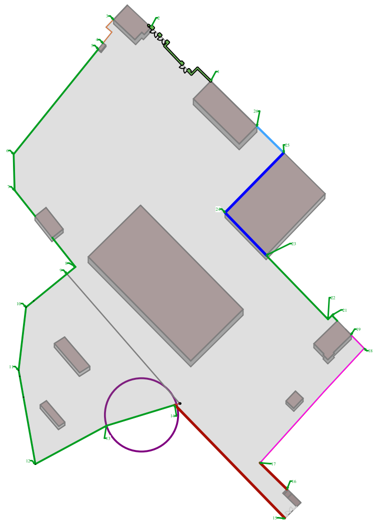

AVN GROUP				Երևան քաղաքի Շենգավիթ վարչական շրջանի Բագրատունյաց 44 հասցեում «Երևանի էլեկտրատրանսպորտ» ՓԲԸ-ի կառուցման, վերակառուցման, ուժեղացման, արդիականացման, պարսպի վերակառուցման և նորերի կառուցման նախագիծ
	ՃԱՐՏԱՐԱՊԵՏ	Ա. ՄԱՐՏԻՐՈՍՅԱՆ		
				ՃԱՐՏ.ՇԻՆ.ՄԱՍ — ՓՈՒԼ: Ա.Ն. / ԹԵՐԹ: Ճ-14 / ԹԵՐԹԵՐ: Ճ-20
	«ԷՅ ՎԻ ԷՆ ԳՐՈՒՊ » ՍՊԸ ՏՆՕՐԵՆ Գ. ԲԵՋԻՐՋՅԱՆ			Նոր կառուցվող պարսպի փռվածք 14-13

Նոր կառուցվող պարսպի փռվածք 23-20

ՃԱԿԱՏ 23-20

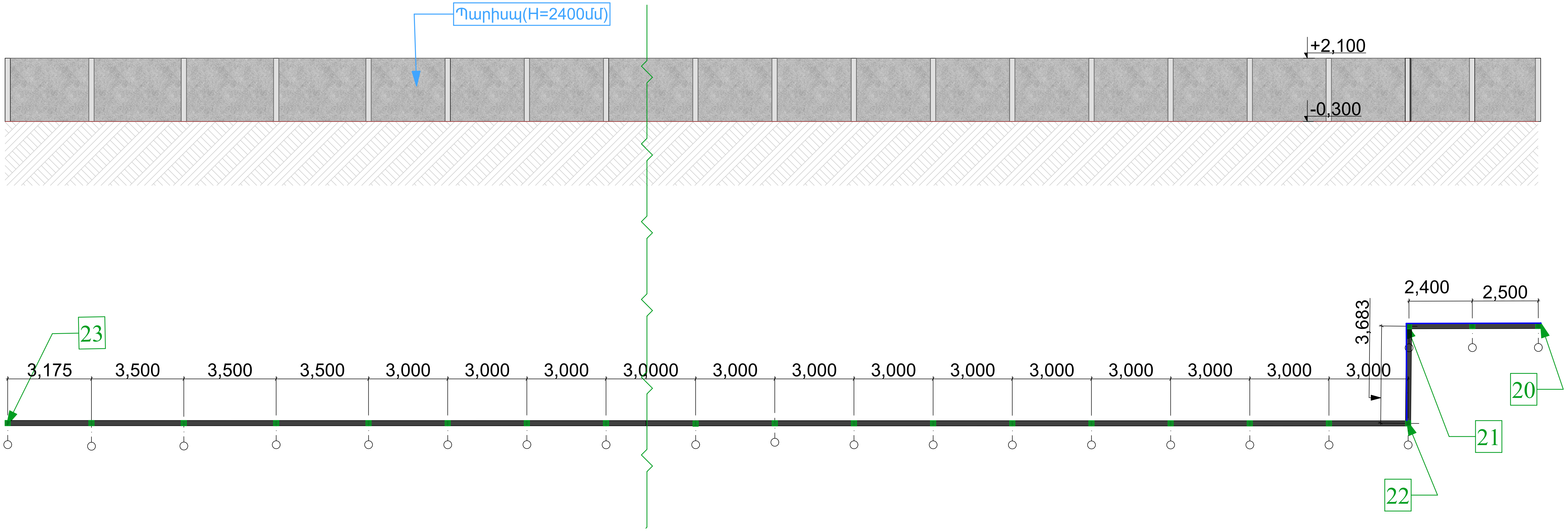

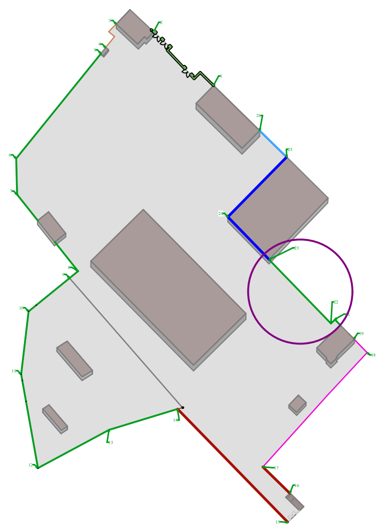

AVN GROUP				Երևան քաղաքի Շենգավիթ վարչական շրջանի Բագրատունյանց 44 հասցեում «Երևանի էլեկտրատրանսպորտ» ՓԲԸ-ի կառուցման, վերակառուցման, ուժեղացման, արդիականացման, պարսպի վերակառուցման և նորերի կառուցման նախագիծ
	ՃԱՐՏԱՐԱՊԵՏ	Ա. ՄԱՐՏԻՐՈՍՅԱՆ		
				ՃԱՐՏ.ՇԻՆ.ՄԱՍ — ՓՈՒԼ: Ա.Ն. ; ԹԵՐԹ: Ճ-15 ; ԹԵՐԹԵՐ: Ճ-20
	«ԷՅ ՎԻ ԷՆ ԳՐՈՒՊ » ՍՊԸ ՏՆՕՐԵՆ Գ. ԲԵՋԻՐՋՅԱՆ			Նոր կառուցվող պարսպի փռվածք 23-20

ՇԿ-1 Շինարարության իրականացման ժամանակացույց

N	Աշխատանքի անվանումը	Օրացուցային գրաֆիկ											
		1	2	3	4	5	6	7	8	9	10	11	12
1	Նախապատրաստական աշխատանքներ												
2	Գոյություն ունեցող պարսպի քանդում												
3	Նոր հենապատերի իրականացում												
4	Նոր պարսպի իրականացում												
5	Վերանորոգման աշխատանքների իրականացում												
6	Բարեկարգման աշխատանքներ												

ՃԱՐՏԱՐԱՊԵՏ	Ա. ՄԱՐՏԻՐՈՍՅԱՆ		Երևան քաղաքի Շենգավիթ վարչական շրջանի Բագրատունյաց 44 հասցեում «Երևանի էլեկտրատրանսպորտ» ՓԲԸ-ի կառուցման, վերակառուցման, ուժեղացման, արդիականացման, պարսպի վերակառուցման և նորերի կառուցման նախագիծ

«ԷՅ ՎԻ ԷՆ ԳՐՈՒՊ » ՍՊԸ
ՏՆՕՐԵՆ Գ. ԲԵԶԻՐՋՅԱՆ

ՃԱՐՏ.ՇԻՆ.ՄԱՍ

ՇԿ-1 Շինարարության իրականացման ժամանակացույց

ՓՈՒԼ	ԹԵՐԹ	ԹԵՐԹԵՐ
Ա.Ն.	Ճ-16	Ճ-20

ՇԿ-2 Շինարարական հրապարակի կազմակերպման հատակագիծ

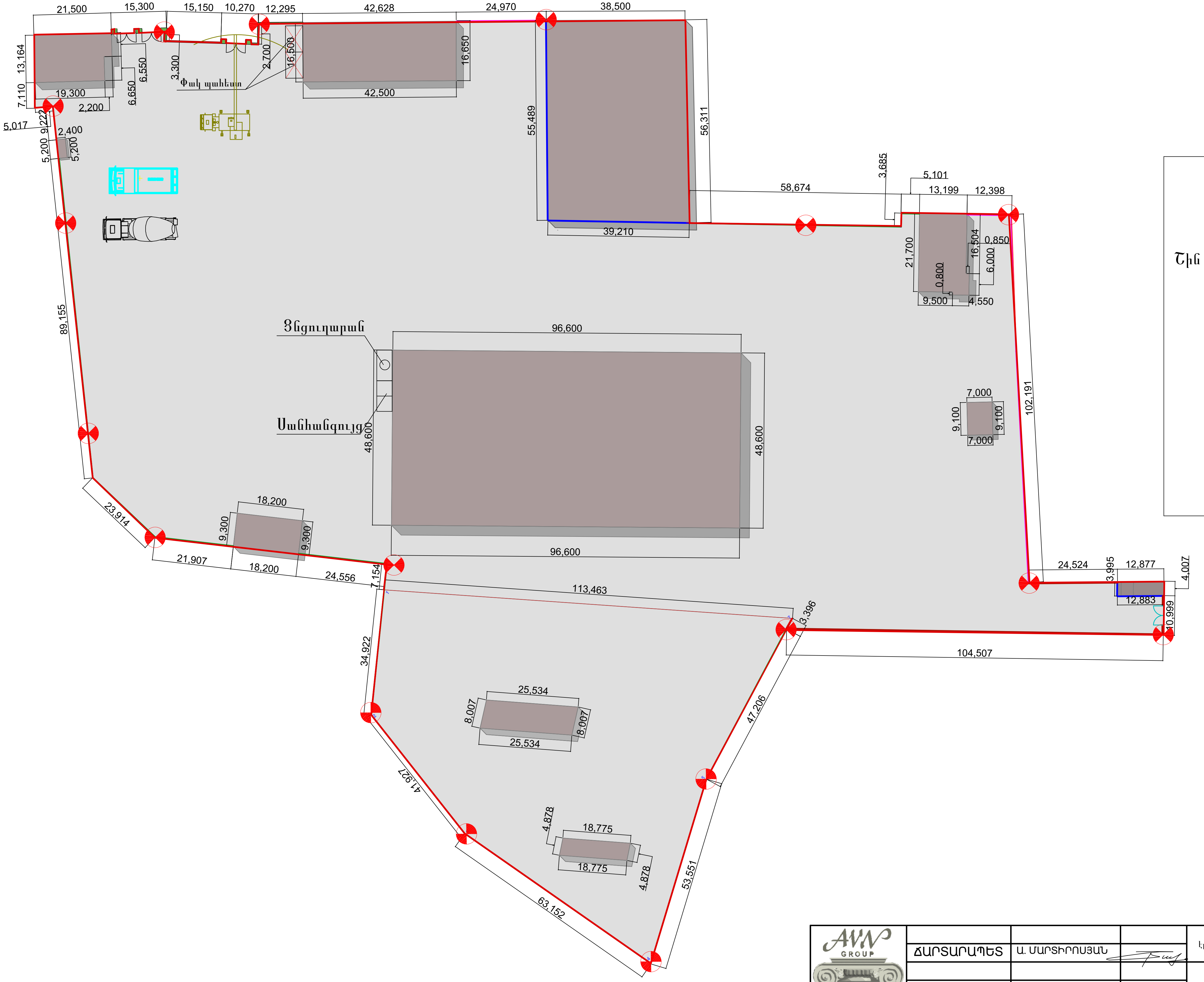

Պայմանական նշաններ

- Ժամանակավոր ցանկապատ
- Շին հրապարակում գիշերային լուսավորություն
- Բետոնե խառնիչ
- Ավտոմոբիլային կռունկ KC-35715-1
- Ավտոինքնաթափ 65115
- Սանհանգույց
- Ցնցուղարան
- Պահեստ

AVN GROUP				Երևան քաղաքի Շենգավիթ վարչական շրջանի Բագրատունյաց 44 հասցեում «Երևանի էլեկտրատրանսպորտ» ՓԲԸ-ի կառուցման, վերակառուցման, ուժեղացման, արդիականացման, պարսպի վերակառուցման և նորերի կառուցման նախագիծ
	ՃԱՐՏԱՐԱՊԵՏ	Ա. ՄԱՐՏԻՐՈՍՅԱՆ		
				ՃԱՐՏ.ՇԻՆ.ՄԱՍ — ՓՈՒԼ: Ա.Ն. — ԹԵՐԹ: ճ-17 — ԹԵՐԹԵՐ: ճ-20
	«ԷՅ ՎԻ ԷՆ ԳՐՈՒՊ » ՍՊԸ ՏՆՕՐԵՆ Գ. ԲԵՔԻՐՋՅԱՆ			ՇԿ-2 Շինարարական հրապարակի կազմակերպման հատակագիծ

ՇԿ-3 Ավտոկռունկի աշխատանքի տեխնոլոգիական քարտեզ

КС-35715-10 ԱՎՏՈԿՌՈՒՆԿԻ ԱՇԽԱՏԱՆՔԻ ՏԵԽՆՈԼՈԳԻԱԿԱՆ ՔԱՐՏԵԶ

Технические характеристики , Ивановец
КС-35715-10:

Базовое шасси МАЗ-5337 А2
Колесная формула 4 х 2
Двигатель ЯМЗ-6563.10
Мощность двигателя 167 (227) кВт
Грузоподъемность 16 т
Грузовой момент 73 т.м
Вылет стрелы 21,0 — 30,0 м
Высота подъема (с гуськом) 22,72 — 32,2 м
Длина стрелы 9,0 — 23,0 м
Длина гуська 9 м
Опорный контур 5,6 х4,942
Скорость подъема (опускания) груза при кратности полиспаста К=6:
номинальная 9 м/мин
увеличенная (груза не более 4,5) 35 м/мин
Скорость посадки 0,2 м/мин
Частота вращения 2,5 об/мин
Скорость передвижения 60 км/ч
Габаритные размеры в транспортном положении 10886х2500х3752 мм
Полная масса с основной стрелой 18,94 т
Распределение нагрузки на дорогу:
через шины передних колес 6,06 т.с
через шины колес тележки 12,88 т.с

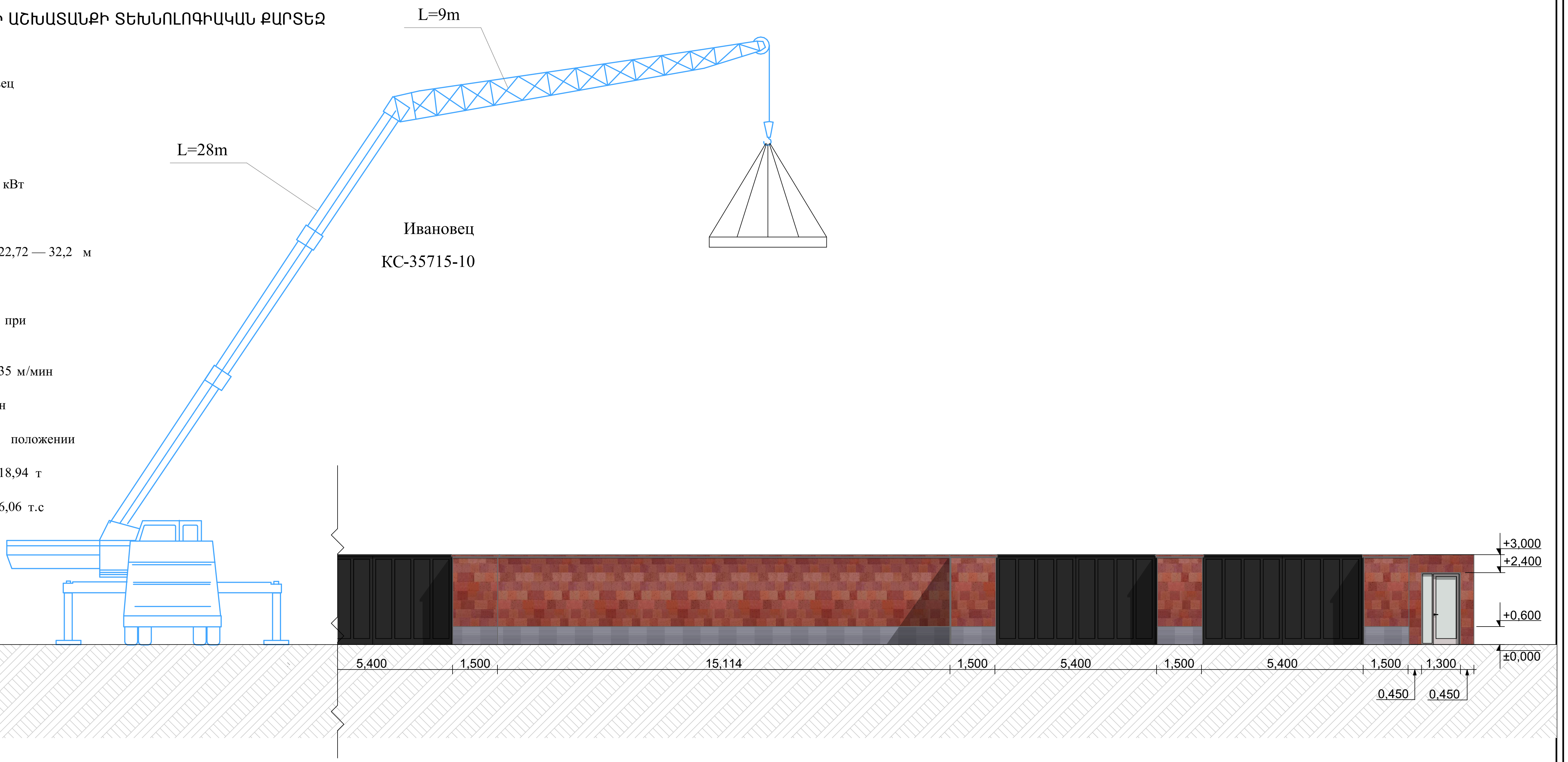

ԾԱՆՈԹՈՒԹՅՈՒՆ

1. ՃՈՊԱՆԱՍԱՐՔԵՐԻ ԸՆՏՐՈՒԹՅՈՒՆԸ ԿԱՏԱՐՎԵԼ Է ՀԱՇՎԻ ԱՌՆԵԼՈՎ ՏԵՂԱՓՈԽՎՈՂ ԲԵՌԻ ԾԱՎԱԼԸ ԵՎ ԱՄՐԱԿՑՎՈՂ ԷԼԵՄԵՆՏՆԵՐԻ ՔԱՇԸ:

2. ՃՈՊԱՆԱԿԵՌՆԵՐԸ ՊԵՏՔ Է ՈՒՆԵՆԱՆ ԱՐՏԱԴՐՈՂ ԳՈՐԾԱՐԱՆԻ ԴՐՈՇՄՆԵՐ ԿԱՄ ԱՄՐԱԿՑՎԱԾ ՆՇՈՒՄ ՀԱՇՎԱՌՎԱԾ ՀԱՄԱՐՈՎ, ԲԵՌԻ ԿՐՈՂՈՒՆԱԿՈՒԹՅԱՆ ՆՇՈՒՄՈՎ ԵՎ ՓՈՐՁԱՐԿՄԱՆԱՄՍԱԹՎՈՎ:

ՃԱՐՏԱՐԱՊԵՏ	Ա. ՄԱՐՏԻՐՈՍՅԱՆ		Երևան քաղաքի Շենգավիթ վարչական շրջանի Բագրատունյանց 44 հասցեում «Երևանի էլեկտրատրանսպորտ» ՓԲԸ-ի կառուցման, վերակառուցման, ուժեղացման, արդիականացման, պարսպի վերակառուցման և նորերի կառուցման նախագիծ
«ԷՅ ՎԻ ԷՆ ԳՐՈՒՊ » ՍՊԸ ՏՆՕՐԵՆ Գ. ԲԵՔԻՐՋՅԱՆ			ՃԱՐՏ.ՇԻՆ.ՄԱՍ

ՓՈՒԼ	ԹԵՐԹ	ԹԵՐԹԵՐ
Ա.Ն.	ճ-18	ճ-20

ՇԿ-3 Ավտոկռունկի աշխատանքի տեխնոլոգիական քարտեզ

ՇԿ-4 Ճոպանասարքերի աղյուսակն ըստ բեռների

ԱՂՅՈՒՍԱԿ

ՕԳՏԱԳՈՐԾՎՈՂ ԲԵՌՆԵՐԻ ՔԱՇԻ ԵՎ ՃՈՊԱՆԱՍԱՐՔԵՐԻ

ԷԼԵՄԵՆՏՆԵՐԻ ԱՆՎԱՆՈՒՄԸ	ՄԱԿՆԻՇ ՏԵՍԱԿ	ԸՆԴՀԱՆ. ՔԱՇԸ ՏՈՆՆԱ	ՃՈՊԱՆԱՍԱՐՔԻ ՀԱՄԱՐԸ		ՄԻԱԺԱՄԱՆ ≤Կ ՏԵՂԱՓ. ԷԼԵՄԵՆՏ. ՔԱՆԱԿԸ		ԲԵՌՆԱԿԻՐ ՃՈՊԱՆԱՍԱՐՔԵՐ	
			ՏԵՂԱՓ. ԺԱՄ.	ՄՈՆՏԱԺԻ ԺԱՄԱՆԱԿ	ՏԵՂԱՓ. ԺԱՄԱՆԱԿ	ՄՈՆՏԱԺԻ ԺԱՄԱՆԱԿ	ԲԵՌՆԱԹԱՓՄԱՆ ԺԱՄԱՆԱԿ	ՄՈՆՏԱԺՄԱՆ ԺԱՄԱՆԱԿ
Բարձրադիր հարթակներ	-	0,75	1	2	3	1	I + 2IV	I + 2VI
Բարձրադիր հարթակների ձողեր	-	1,00	2	2	ՏՈՒՓ	ՏՈՒՓ	I + 2III	I + 2III
Հուսուն նյութերի տարրա	3201	4,22	3	3	1	1	I	I
Տաղավար	-	4.0	4	4	1	1	I	I

ՏԱՐՐԱՆԵՐԻ ԵՎ ՃՈՊԱՆԱՍԱՐՔԵՐԻ ՑԱՆԿ

ՏԵՍԱԿ	ԱՆՎԱՆՈՒՄԸ		ՔԱՇԸ կգ
I	Ճոպանասարք 4 - ճյուղանի 4 CK1-3,2-6,0 Q=3,2 S. L=6,0մ	25573 - 82	76,0
III	Ճոպանասարք 1 - ճյուղանի 4 CK1-3,2-2,0 Q=3,2 S. L=2,0մ	25573 - 82	15,2
IV	Ճոպանասարք 1 - ճյուղանի 4 CK1-3,2-4,0 Q=3,2 S. L=4,0մ	25573 - 82	7,5
VI	Հարթակների տեղափոխման բռնիչներ	-	12,0

ԾԱՆՈԹՈՒԹՅՈՒՆ

1. Ճոպանասարքերի ընտրությունը կատարվել է հաշվի առնելով տեղափոխվող բեռի ծավալը և ամրակցվող էլեմենտների քաշը:
2. Ճոպանակեռերը պետք է ունենան արտադրող գործարանի դրոշմները կամ ամրակցված նշում հաշվառված համարով, բեռի կրողունակության նշումով և փորձարկման ամսաթվով :
3.Սուր անկյուններ ունեցող բեռները տեղափոխելիս անհրաժեշտ է էլեմենտների կողերի և ճոպանասարքի միջև տեղադրել միջադիրներ ապահովելով ճոպանը քայքայումից:
4.Բեռները որոնցում չեն նախատեսված ամրակցման օղակներ տեղափոխվում են կռունկի աշխատանքի համար անվտանգության պատասխանատու անձի ներկայությամբ և ղեկավարմամբ:
5.Մինչև շին արարական աշխատանքների սկիզբը անհրաժեշտ է տվյալ սխեմայի հետ ծանոթացնել կռունկավարին և ամրակցող աշխատակիցներին ստորագրությամբ:

ՃՈՊԱՆՍԱՐՔԵՐԻ ԱՄՐԱԿՑՄԱՆ ԿԱՐԳԸ

1. Բեռը ամրակցել կարելի է միայն համաձայն ամրակցման սխեմայի, անհրաժեշտության դեպքում կարելի է օգտագործել ձգալար:
2. Կեռը պետք է ազատորեն մտնի բոլոր օղակները:
3. Բեռը ամրակցում են բոլոր օղակներով նախատեսված բեռի տեղափոխման համար:
4. Ճոպանասարքի բոլոր ճյուղերը պետք է ունենան միևնույն ձգվածությունը և նրանց միջև անկյունը չպետք է գերազանցի 90՛ սատիճանը:
5. Բազմաճյուղանի ճոպանի չօգտագործված ծայրերը պետք է ամրացնել այնպես, որ բեռի տեղաշարժի ժամանակ իրենց ճանապարհին չկնասեն հանդիպածին:
6. Ամրակցման ժամանակ ճոպանասարքերը պետք է ուղղված լինեն բեռի կենտրոնից:

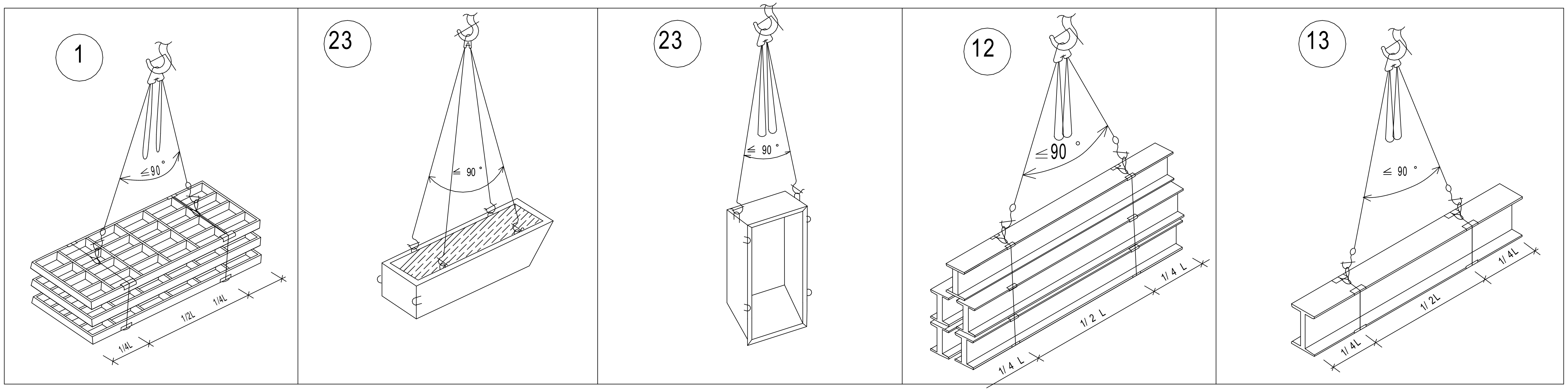

ԱՐԳԵԼՎՈՒՄ Է

1. Կեռը ամրակցել մոնտաժային օղակներից:
2. Ուղղել ճոպանասարքը կեռին հարվածելով :

AVN GROUP				Երևան քաղաքի Շենգավիթ վարչական շրջանի Բագրատունյանց 44 հասցեում «Երևանի էլեկտրատրանսպորտ» ՓԲԸ-ի կառուցման, վերակառուցման, ուժեղացման, արդիականացման, պարսպի վերակառուցման և նորերի կառուցման նախագիծ		
	ՃԱՐՏԱՐԱՊԵՏ	Ա. ՄԱՐՏԻՐՈՍՅԱՆ				
				ՃԱՐՏ.ՇԻՆ.ՄԱՍ	ՓՈՒԼ	ԹԵՐԹ	ԹԵՐԹԵՐ
					Ա.Ն.	ճ-19	ճ-20
	«ԷՅ ՎԻ ԷՆ ԳՐՈՒՊ » ՍՊԸ ՏՆՕՐԵՆ Գ. ԲԵՋԻՐՋՅԱՆ			ՇԿ-4 Ճոպանասարքերի աղյուսակն ըստ բեռների		

<u>*ՇԿ-5 Բացատրագիր*</u>

Հիմնական փուլով նախատեսված է շինությունը ըստ նշված ժամանակացույցի և օրացուցային գրաֆիկի: Հողային աշխատանքները փոսորակում և խրամուղիներում կատարվում են / հետ-բահ/ էքսկավատորով: Բնահողը տեղափոխվում է ավտոինքնաթափերի միջոցով 13-15 կմ.հեռավորության վրա: Անմիջապես հիմքերի տակ բնահողը մշակվում է ձեռքով, ձեռքի պարզագույն գործիքներով` փոքր մեխանիզմներով: Հետ լիցքի համար պահանջվող բնահողը բերվում է 13-15կմ. հեռավորությունից: Հիմքերը տեղադրելուց առաջ հիմնատակը պետք է ընդունվի երկրաբանի կողմից հաստատված ակտով /բաց փոսորակի ընդունման ակտ/: Շենքի պատող և կրող կոնստրուկցիաների իրականացման համար ընտրված աշտարակային կռունկ` QTZ-80 մակնիշի /: Բոլոր տիպի շինարակական աշխատանքները անհրաժեշտ է կատարել պահպանելով անվտանգության տեխնիկայի կանոնները ըստ ՍՆԻՊ III-IV 2005-ի դրույթներով, ինչպես նաև աշխատանքների կատարմաննախագծում նշված լրացուցիչ միջոցառումներով: Բեռի ուղղահայաց և հորիզոնական տեղափոխուփյունները պետ է կատարվեն ազդարարի ազդանշանին համապատասխան, պահպանելով անվտանգության գոտու սահմանները, ինչպես նաև բեռի անկման հորիզոնական տեղափոխությունը / նախագծով այն համարվում է 10.0 մ. նշահարելով դողին գույնով/: Աշտարակային կռունկի մոնտաժումը և ապամոնտաժումը կատարել համապատասխան արտոնագիր ունեցող կազմակերպության կողմից: Ապրանքային բետոնը շին. հրապարակ է բետոնաշաղախային հանգույցից բետոնատարմեքենաներով / պտտվող թափքով/: Ամրանային իրերը պատրաստվում են հատուկ պոլիգոններում, մասամբ շին. հրապարակում: Բոլոր տիպի շինարարական աշխատանքները պետք է կատարել պահպանելով շին. նորմերը, կանոնները, ստանդարտները, ինչպես նաև նախագծի տեխնիկական պայմանները: Բոլոր տիպի թաքնված աշխատանքների համար պետք է կազմել թաքնված աշխատանքների ակտ տեխնիկական հսկողություն իրականացնող մարմնի կողմից հաստատված: Շին. հրապարակը կազմակերպելիս ղեկավարվել հակահրդեհային անվտանգության վարչության կողմից հաստատված դրույթներով , շին. հրապարակի հակահրդեհային անվտանգության պատասխանատվությունը կրում է անմիջապես շինարարության ղեկավարը կամ նրան փոխարինող անձը: Ամբողջ շինարարության ընթացքում կատարել միջոցառումներ շրջակա միջավայրի պահպանության վերաբերյալ: Թույլ չտալ թունավոր արտանետումների նորմայից ավել քանակություններ դեպի մթնոլորտ, շին. մեքենաները, շին. հրապարակ պետք է մտնեն և դուրս գան մաքուր վիճակով: Բնահողով բարձված մեքենաների թափքը պետք է թրջել և ծածկել պոլիէթիլենային թաղանթներով թույլ չտալով փոշու ամպի գոյացություններ: Երեկոյան ժամերին դադարեցնել աղմկոտ աշխատանքների կատարմանը:

AVN GROUP				Երևան քաղաքի Շենգավիթ վարչական շրջանի Բագրատունյաց 44 հասցեում «Երևանի էլեկտրատրանսպորտ» ՓԲԸ-ի կառուցման, վերակառուցման, ուժեղացման, արդիականացման, պարսպի վերակառուցման և նորերի կառուցման նախագիծ
	ՃԱՐՏԱՐԱՊԵՏ	Ա. ՄԱՐՏԻՐՈՍՅԱՆ		
				ՃԱՐՏ.ՇԻՆ.ՄԱՍ — ՓՈՒԼ: Ա.Ն. — ԹԵՐԹ: ճ-20 — ԹԵՐԹԵՐ: ճ-20
	«ԷՅ ՎԻ ԷՆ ԳՐՈՒՊ » ՍՊԸ ՏՆՕՐԵՆ Գ. ԲԵՔԻՐՋՅԱՆ			*ՇԿ-5 Բացատրագիր*

ՊԱՐՍՊԻ ՀԱՏԱԿԱԳԻԾ
/հատված 1 - 2/

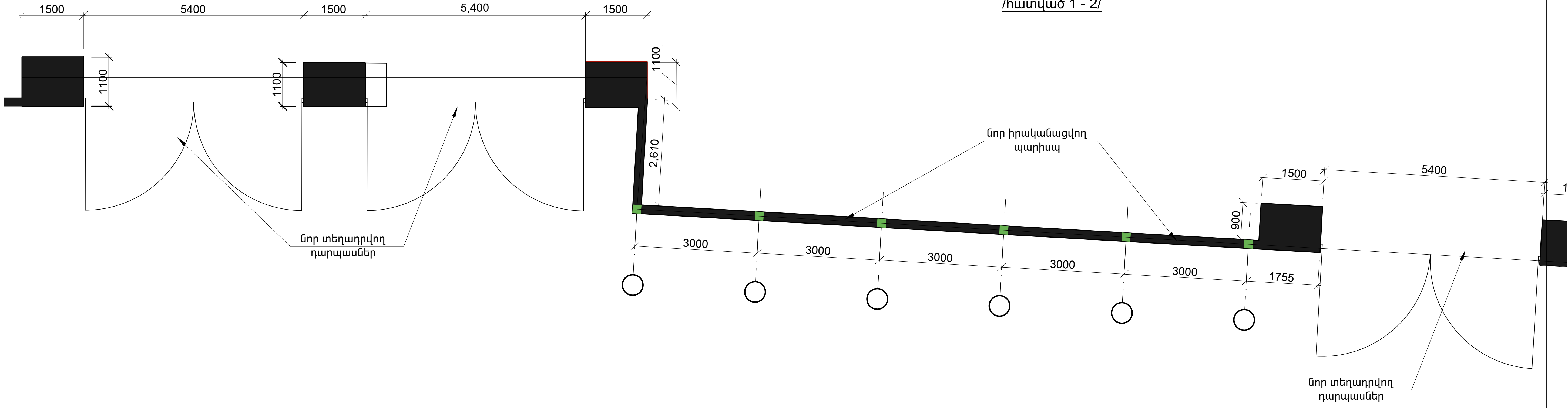

ՊԱՐՍՊԻ ՀԱՏԱԿԱԳԻԾ
/հատված 1 - 2/

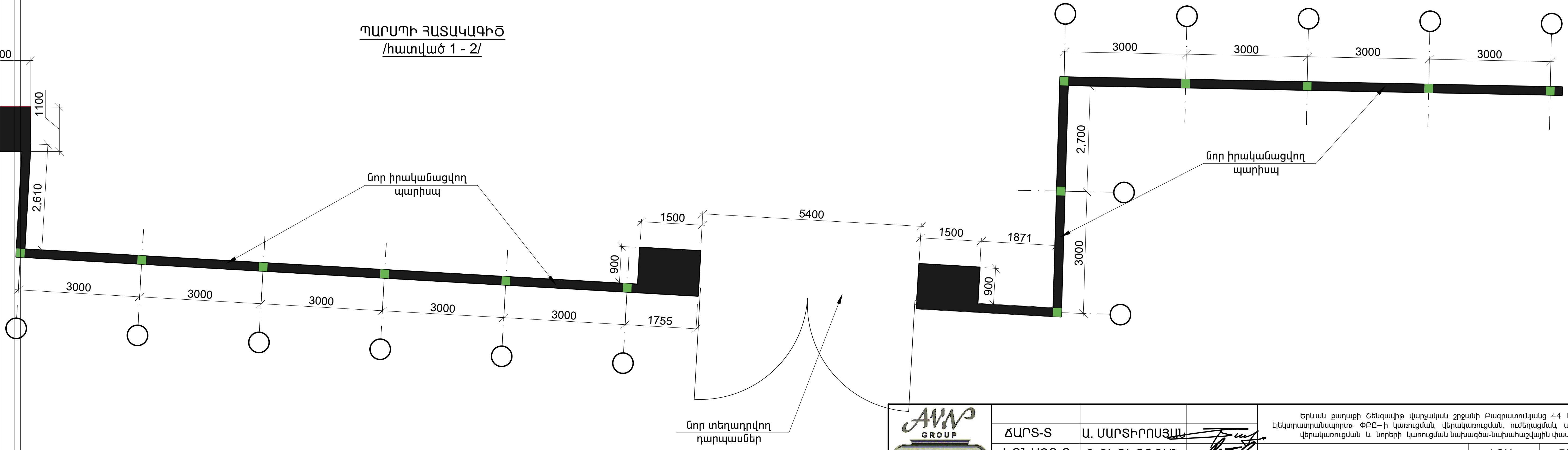

AVN GROUP				Երևան քաղաքի Շենգավիթ վարչական շրջանի Բագրատունյանց 44 հասցեում «Երևանի էլեկտրատրանսպորտ» ՓԲԸ–ի կառուցման, վերակառուցման, ուժեղացման, արդիականացման, պարսպի վերակառուցման և նորերի կառուցման նախագծա-նախահաշվային փաստաթղթերի մշակում			
	ՃԱՐՏ-Տ	Ա. ՄԱՐՏԻՐՈՍՅԱՆ					
	ԿՈՆՍՏՐ-Ր	Գ.ԲԵՋԻՐՋՅԱՆ		ԿՈՆՍՏՐՈՒԿՏՈՐԱԿԱՆ ՄԱՍ	ՓՈՒԼ	ԹԵՐԹ	ԹԵՐԹԵՐ
						2	
	«ԷՅ ՎԻ ԷՆ ԳՐՈՒՊ » ՍՊԸ ՏՆՕՐԵՆ Գ.ԲԵՋԻՐՋՅԱՆ			Պարսպի հատակագիծ	ԱՐՏՈՆԱԳԻՐ Հ.13298		

ՊԱՐՍՊԻ ՀԱՏՎԱԾ - 1- 2
/դարպասի հատված/

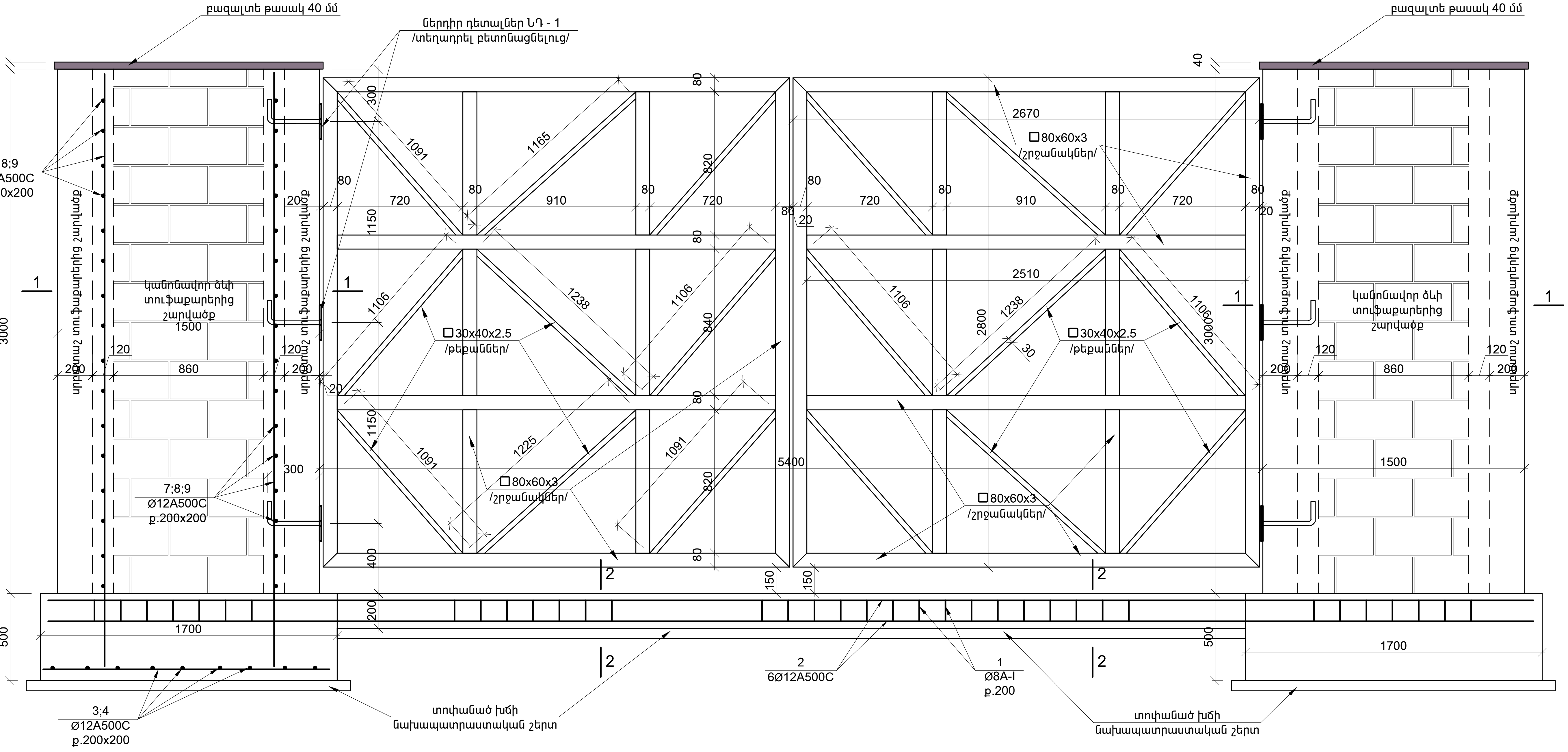

ՆԴ - 1

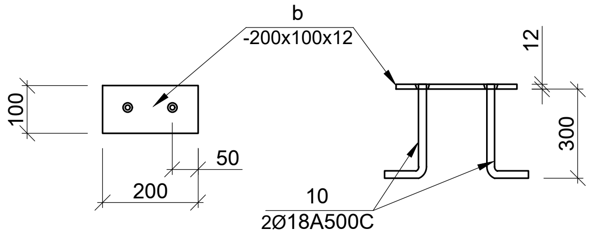

AVN GROUP				Երևան քաղաքի Շենգավիթ վարչական շրջանի Բագրատունյանց 44 հասցեում «Երևանի էլեկտրատրանսպորտ» ՓԲԸ–ի կառուցման, վերակառուցման, ուժեղացման, արդիականացման, պարսպի վերակառուցման և նորերի կառուցման նախագծա-նախահաշվային փաստաթղթերի մշակում		
	ՃԱՐՏ-Տ	Ա. ՄԱՐՏԻՐՈՍՅԱՆ				
	ԿՈՆՍՏՐ-Ր	Գ.ԲԵՋԻՐՋՅԱՆ		ԿՈՆՍՏՐՈՒԿՏՈՐԱԿԱՆ ՄԱՍ	ՓՈՒԼ	ԹԵՐԹ	ԹԵՐԹԵՐ
						3	
	«ԷՅ ՎԻ ԷՆ ԳՐՈՒՊ » ՍՊԸ ՏՆՕՐԵՆ Գ.ԲԵՋԻՐՋՅԱՆ			Պարսպի կոնստրուկտավորումը Պարսպի հատված 1-2	ԱՐՏՈՆԱԳԻՐ Հ.13298		

ՊԱՐՍՊԻ ՀԱՏՎԱԾ - 1- 2
/ե/բ միջուկի հատված/

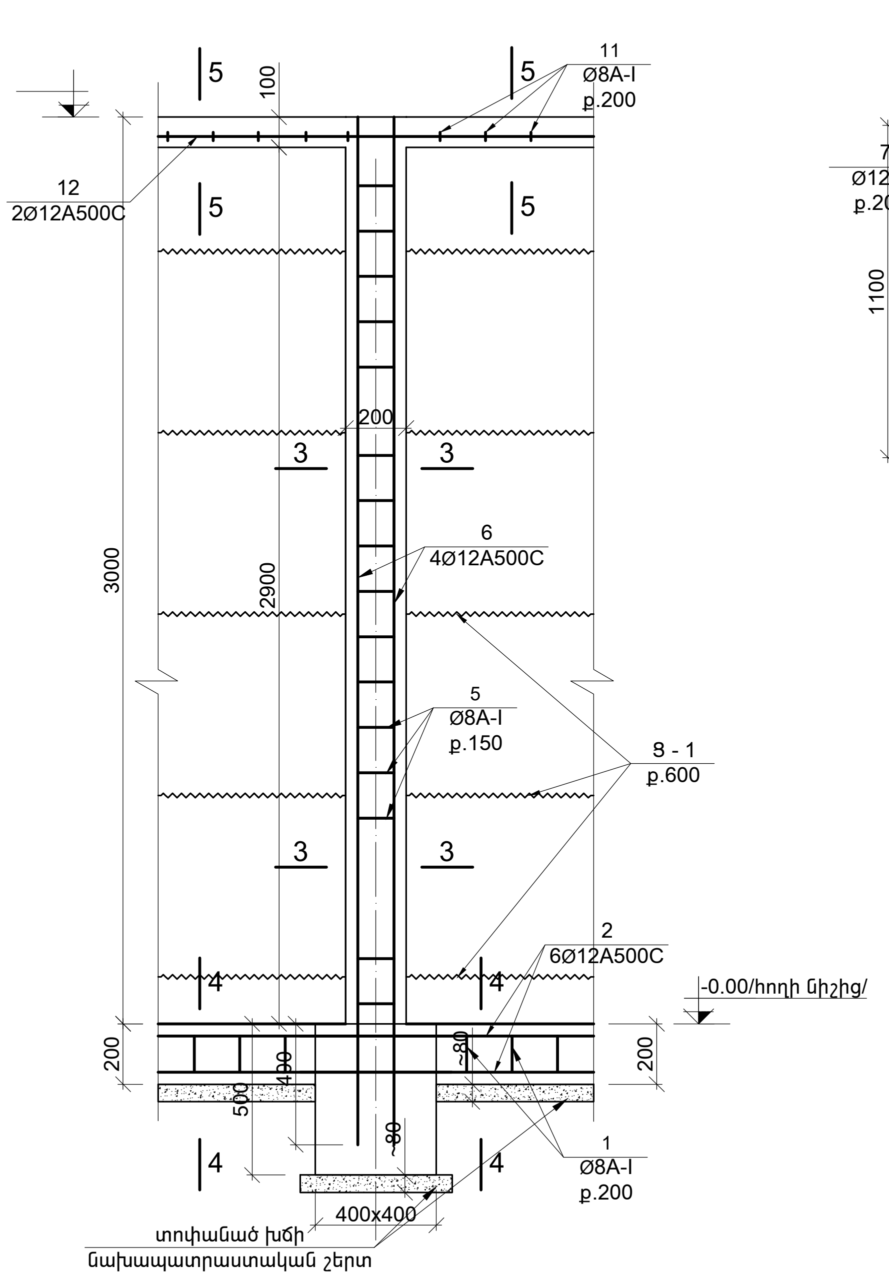

1 - 1

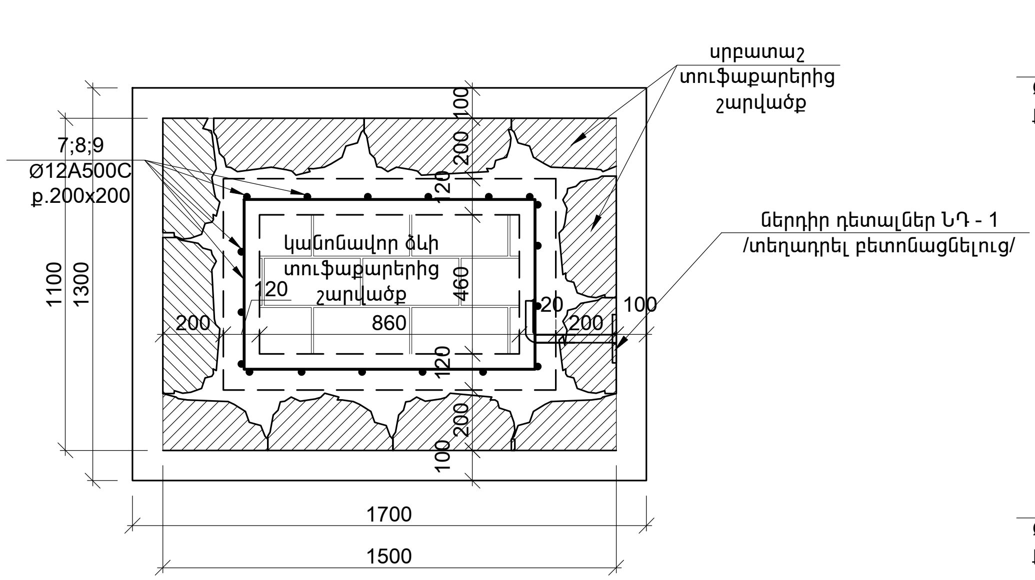

2 - 2

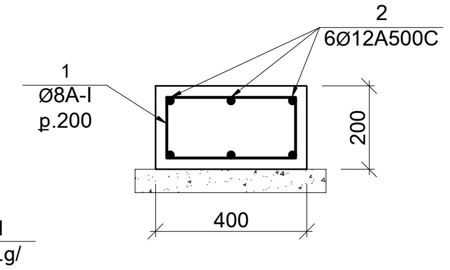

3 - 3

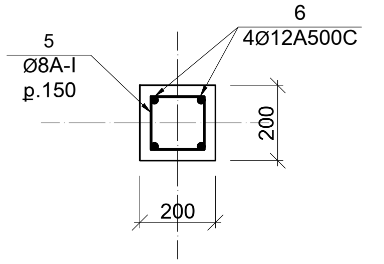

4 - 4

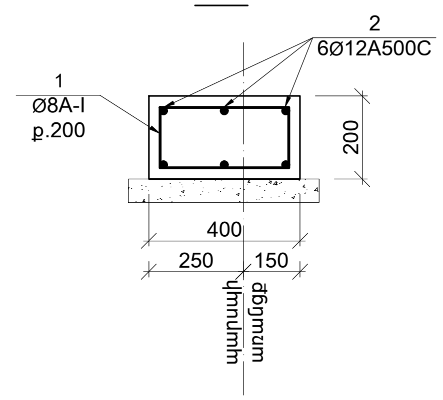

5 - 5

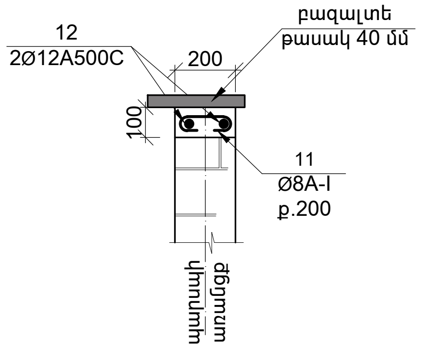

Ցանց Ց - 1
/Ø3Bp - I/

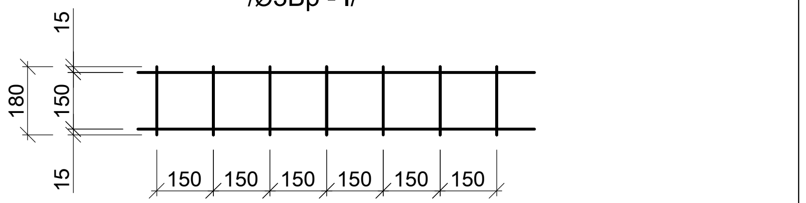

ԾԱՆՈԹՈՒԹՅՈՒՆ

1. Միջուկների ամրանային կարկասները տեղադրել հիմքերը բետոնացնելուց առաջ:
2. Ե/բ միջուկների քայլը և կարանների տեղը ըստ ճարտարապետական մասի գծագրերի

			Երևան քաղաքի Շենգավիթ վարչական շրջանի Բագրատունյանց 44 հասցեում «Երևանի էլեկտրատրանսպորտ» ՓԲԸ–ի կառուցման, վերակառուցման, ուժեղացման, արդիականացման, պարսպի վերակառուցման և նորերի կառուցման նախագծա-նախահաշվային փաստաթղթերի մշակում			
ՃԱՐՏ-Տ	Ա. ՄԱՐՏԻՐՈՍՅԱՆ					
ԿՈՆՍՏՐ-Ր	Գ.ԲԵՋԻՐՋՅԱՆ		ԿՈՆՍՏՐՈՒԿՏՈՐԱԿԱՆ ՄԱՍ	ՓՈՒԼ	ԹԵՐԹ	ԹԵՐԹԵՐ
					4	
«ԷՅ ՎԻ ԷՆ ԳՐՈՒՊ » ՍՊԸ ՏՆՕՐԵՆ Գ.ԲԵՋԻՐՋՅԱՆ			Պարսպի կոնստրուկտավորումը Պարսպի հատված 1-2	ԱՐՏՈՆԱԳԻՐ Հ.13298		

ՆՅՈՒԹԵՐԻ ԾԱԽՍԻ ՄԱՍՆԱԳԻՐԸ

դիրք №	ՆՇԱՆԱԿՈՒՄԸ	ԱՆՎԱՆՈՒՄԸ					ՔԱՆ	ԿՇԻՌԸ 1դիրքի	ԿՇԻՌԸ բոլորի	ԾԱՆՈԹ
		Պարսպի հատված 1-2								
	Հողի քանդում						14			$մ^3$
	Խճի նախապատրաստական շերտ						3.3			$մ^3$
	Հողի հետլիցք						4.8			$մ^3$
		Հիմքեր								
1	տես ամր դետ	Ø	8	A-I	L=	1200	312	0.480	149.760	
2	առանց գծագրի	Ø	12	A500C	L=	68000	6	61.200	367.200	
3	առանց գծագրի	Ø	12	A500C	L=	1450	30	1.305	39.150	
4	առանց գծագրի	Ø	12	A500C	L=	1050	40	0.945	37.800	
	Նյութը բետոն			B 20 դասի			9.2			$մ^3$
		Կանգնակներ								
5	տես ամր դետ	Ø	8	A-I	L=	800	260	0.320	83.200	
6	առանց գծագրի	Ø	12	A500C	L=	3400	52	3.060	159.120	
7	առանց գծագրի	Ø	12	A500C	L=	960	160	0.864	138.240	
8	առանց գծագրի	Ø	12	A500C	L=	560	160	0.504	80.640	
9	առանց գծագրի	Ø	12	A500C	L=	3400	100	3.060	306.000	
10	առանց գծագրի	Ø	18	A500C	L=	400	36	0.800	28.800	
	Նյութը բետոն			B 20 դասի			7.32			$մ^3$
	— 200x100x12						18			հատ
	Կանոնավոր ձևի տուֆաքարերի շար						34			$մ^3$
	Ցանց Փ3Bp-I						80			կգ
		Գոտի								
11	տես ամր դետ	Ø	8	A-I	L=	250	240	0.100	24.000	
12	առանց գծագրի	Ø	12	A500C	L=	52000	2	46.800	93.600	
	Նյութը բետոն			B 20 դասի			1			$մ^3$

	Դարպաս				
	քառ. խողովակ	□ 80x60x3	132	գ/մ	
	քառ. խողովակ	□ 30x40x2.5	63	գ/մ	
	Հեռակառավարվող դարպասի բացող սարք		3	հատ	

№ 1 — ԷՍՔԻԶԸ

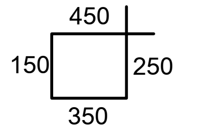

№ 5 — ԷՍՔԻԶԸ

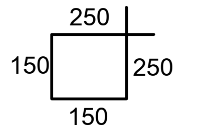

№ 11 — ԷՍՔԻԶԸ

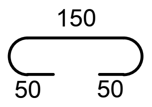

AVN GROUP	ՃԱՐՏ-Տ	Ա. ՄԱՐՏԻՐՈՍՅԱՆ		Երևան քաղաքի Շենգավիթ վարչական շրջանի Բագրատունյանց 44 հասցեում «Երևանի էլեկտրատրանսպորտ» ՓԲԸ–ի կառուցման, վերակառուցման, ուժեղացման, արդիականացման, պարսպի վերակառուցման և նորերի կառուցման նախագծա-նախահաշվային փաստաթղթերի մշակում
	ԿՈՆՍՏՐ-Ր	Գ.ԲԵԶԻՐՋՅԱՆ		ԿՈՆՍՏՐՈՒԿՏՈՐԱԿԱՆ ՄԱՍ — ՓՈՒԼ: ; ԹԵՐԹ: 5; ԹԵՐԹԵՐ:
	«ԷՅ ՎԻ ԷՆ ԳՐՈՒՊ » ՍՊԸ ՏՆՕՐԵՆ Գ.ԲԵԶԻՐՋՅԱՆ			Պարսպի կոնստրուկտավորումը Պարսպի հատված 1-2 — ԱՐՏՈՆԱԳԻՐ Հ.13298

ՊԱՐՍՊԻ ՀԱՏՎԱԾ - 5 - 6 - 7
/ե/բ միջուկի հատված/

ՊԱՐՍՊԻ ՀԱՏՎԱԾ - 5 - 6 - 7
/ե/բ միջուկների կարանի հատված/

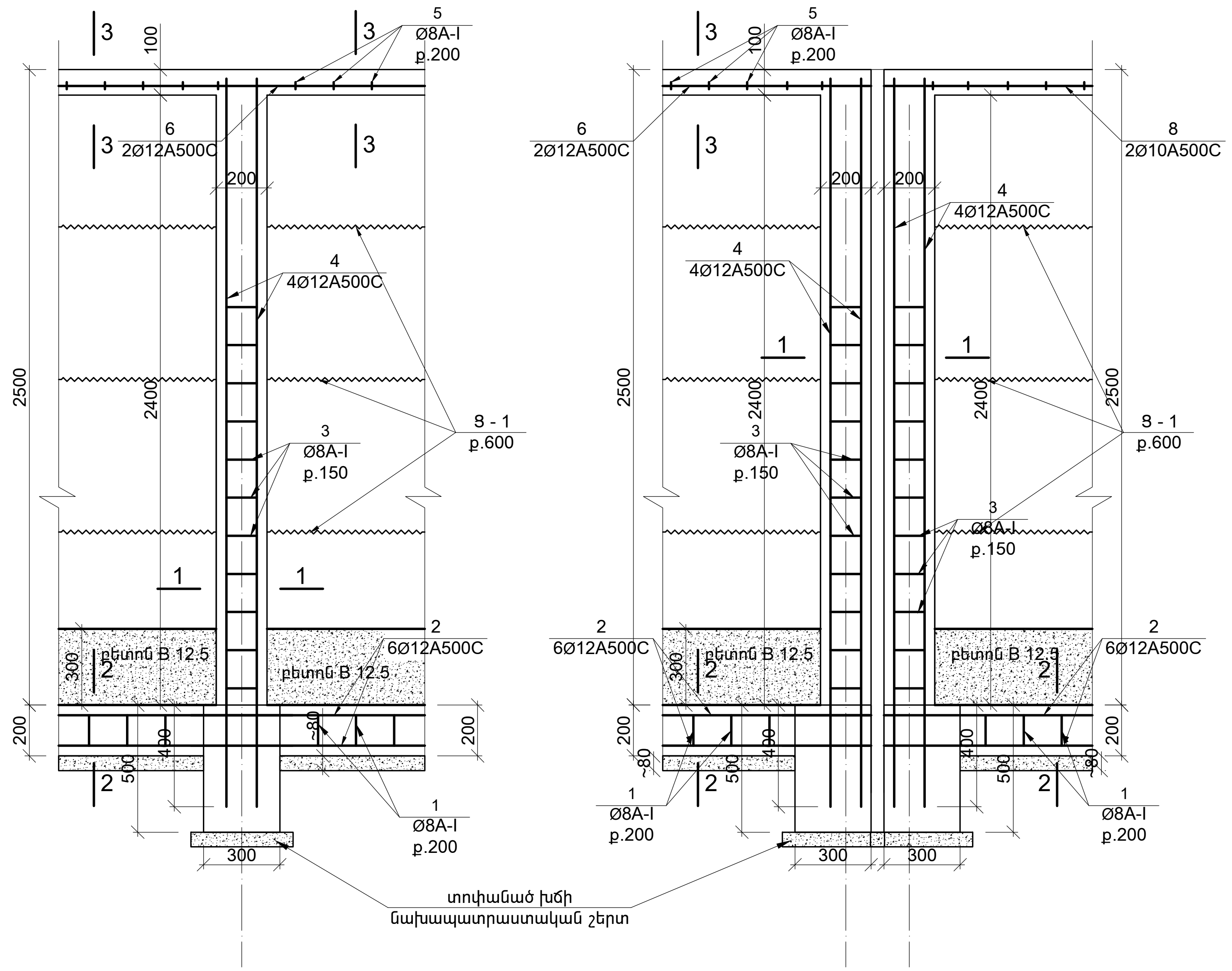

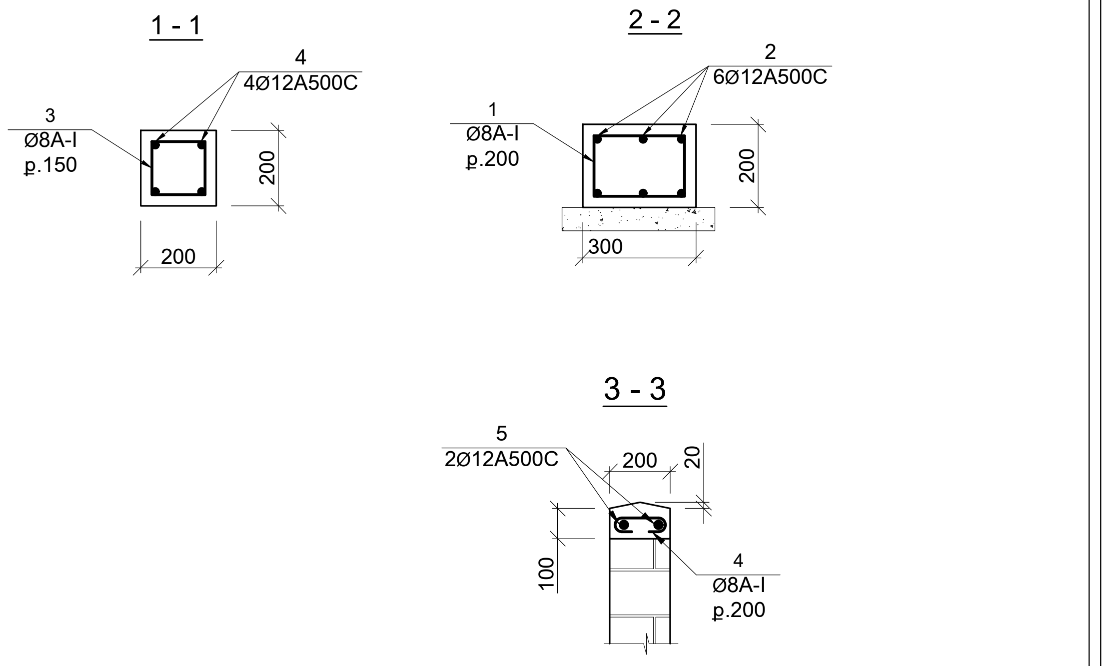

Ցանց Ց - 1
/Ø3Bp - I/

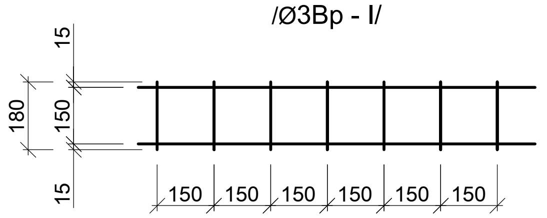

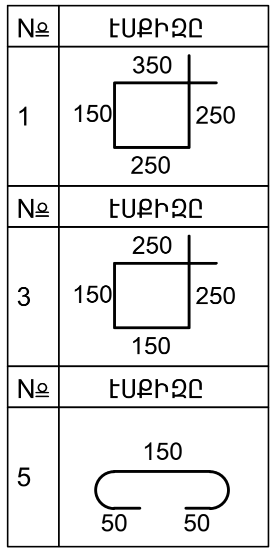

ՆՅՈՒԹԵՐԻ ԾԱԽՍԻ ՄԱՍՆԱԳԻՐԸ

դիրք №	ՆՇԱՆԱԿՈՒՄԸ	ԱՆՎԱՆՈՒՄԸ					ՔԱՆ	ԿՇԻՌԸ 1դիրքի	ԿՇԻՌԸ բոլորի	ԾԱՆՈԹ
		Պարսպի հատված 5-6-7								
	Հողի քանդում						11			մ³
	Խճի նախապատրաստական շերտ						2.92			մ³
	Հողի հետլիցք						3.6			մ³
		Հիմքեր								
1	տես ամր դետ	Ø	8	A-I	L=	1000	366	0.400	146.400	
2	առանց գծագրի	Ø	12	A500C	L=	79000	6	71.100	426.600	
	Նյութը բետոն			B 20 դասի			4.4			մ³
	Նյութը բետոն			B 12.5 դասի			4.4			մ³
		Կանգնակներ								
3	տես ամր դետ	Ø	8	A-I	L=	1000	520	0.400	208.000	
4	առանց գծագրի	Ø	12	A500C	L=	2900	4	2.610	10.440	
	Կանոնավոր ձևի տուֆաքարերի շար						31			մ³
	Ցանց Փ3Bp-I						150			կգ
	Նյութը բետոն			B 20 դասի			4			մ³
		Գոտի								
5	տես ամր դետ	Ø	8	A-I	L=	250	366	0.100	36.600	
6	առանց գծագրի	Ø	12	A500C	L=	79000	2	71.100	142.200	
	Նյութը բետոն			B 20 դասի			1.46			մ³

ՃԱՐՏ-Տ	Ա. ՄԱՐՏԻՐՈՍՅԱՆ		Երևան քաղաքի Շենգավիթ վարչական շրջանի Բագրատունյանց 44 հասցեում «Երևանի Էլեկտրատրանսպորտ» ՓԲԸ–ի կառուցման, վերակառուցման, ուժեղացման, արդիականացման, պարսպի վերակառուցման և նորերի կառուցման նախագծա-նախահաշվային փաստաթղթերի մշակում
ԿՈՆՍՏՐ-Ր	Գ.ԲԵՋԻՐՋՅԱՆ		ԿՈՆՍՏՐՈՒԿՏՈՐԱԿԱՆ ՄԱՍ
«ԷՅ ՎԻ ԷՆ ԳՐՈՒՊ » ՍՊԸ ՏՆՕՐԵՆ Գ.ԲԵՋԻՐՋՅԱՆ			Պարսպի կոնստրուկտավորումը Պարսպի հատված 5-6-7

ՓՈՒԼ	ԹԵՐԹ	ԹԵՐԹԵՐ
	6	

ԱՐՏՈՆԱԳԻՐ Հ.13298

ՊԱՐՍՊԻ ՀԱՏՎԱԾ - 7 - 8
/ե/բ միջուկի հատված/

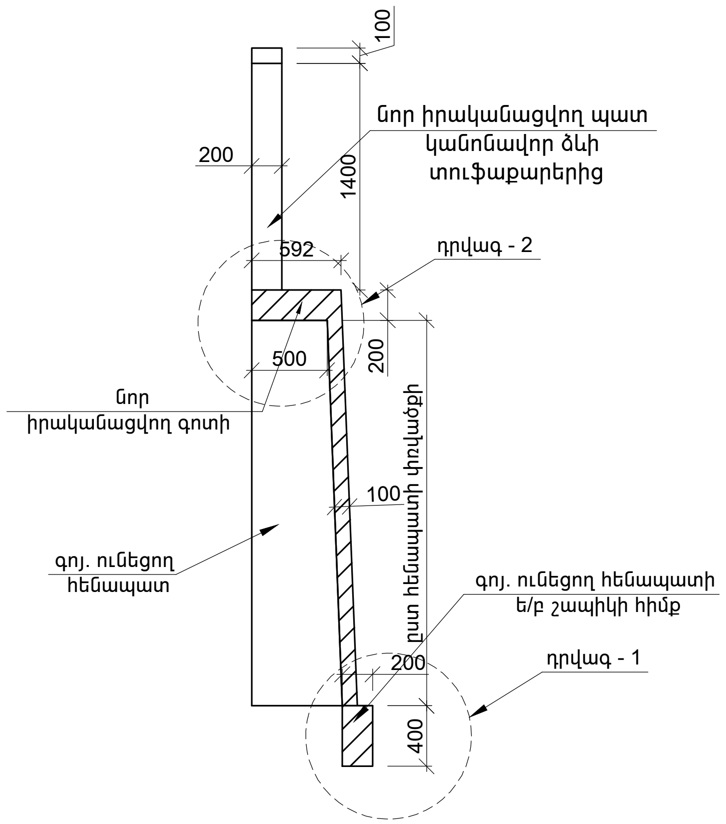

ԴՐՎԱԳ - 1

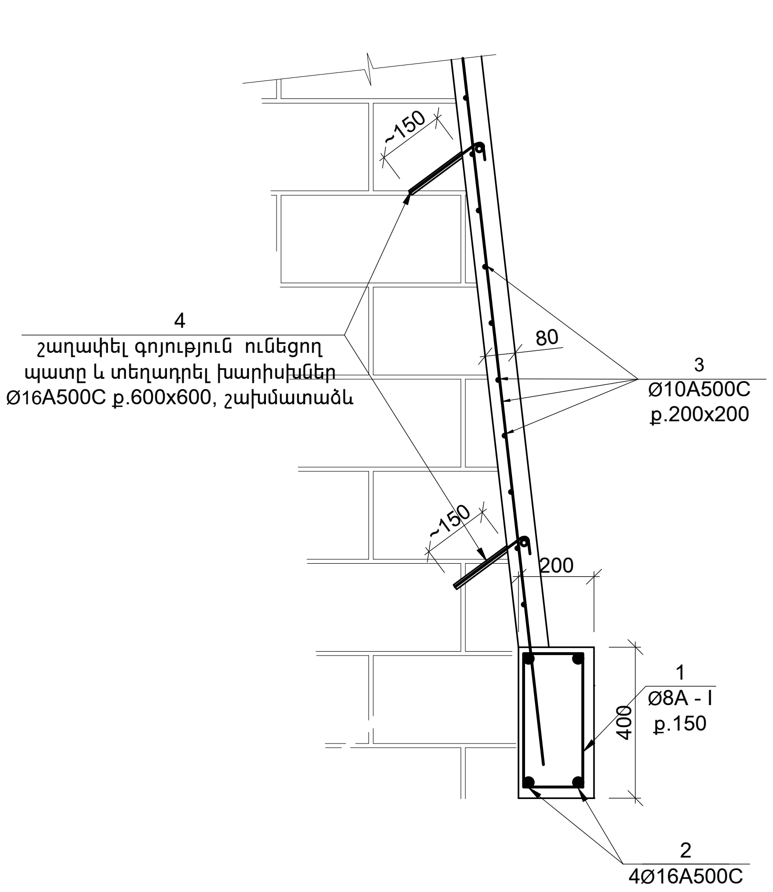

ԴՐՎԱԳ - 2

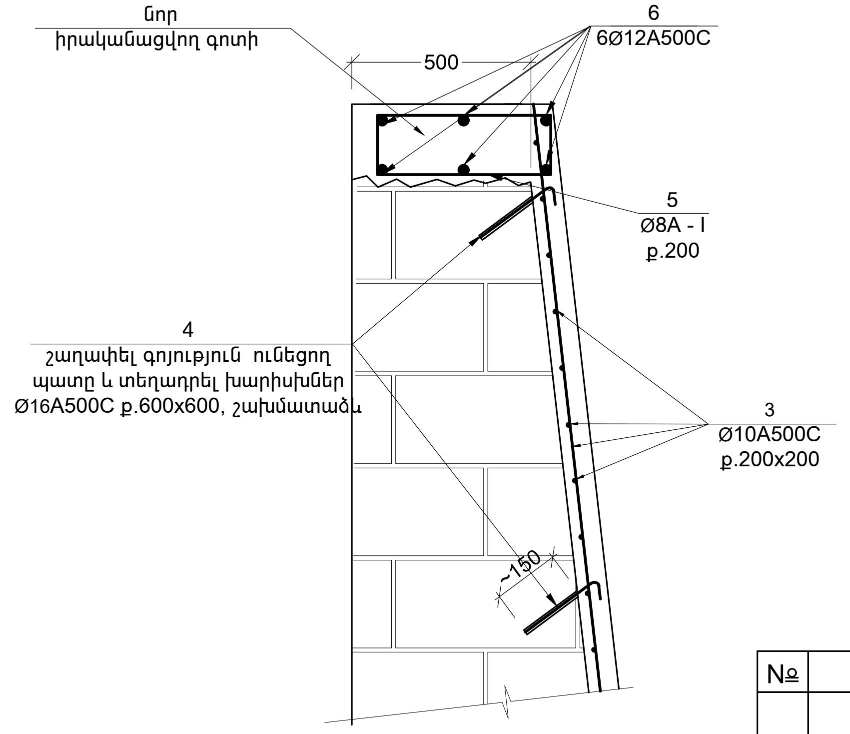

ՊԱՐՍՊԻ ՀԱՏՎԱԾ - 7 - 8
/ե/բ միջուկի հատված/

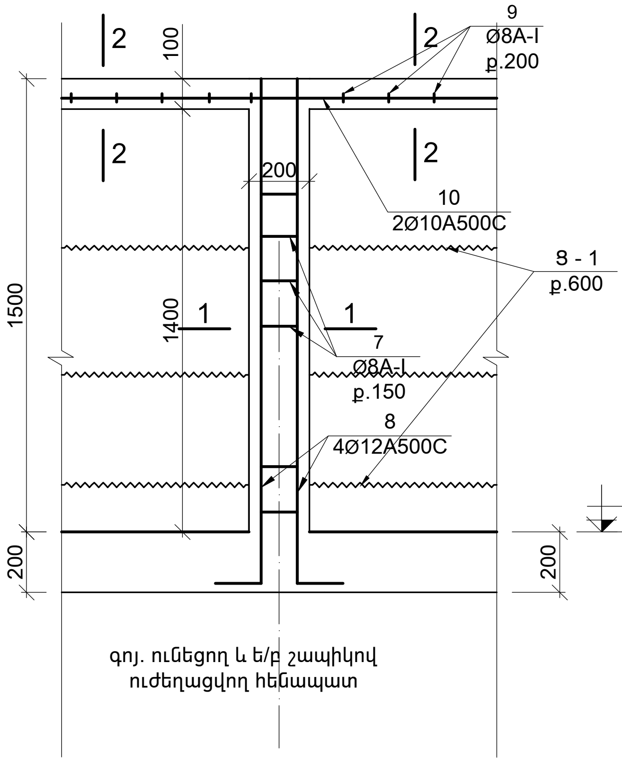

1 - 1

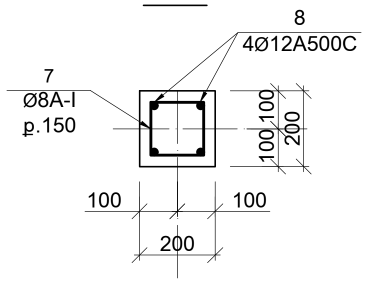

2 - 2

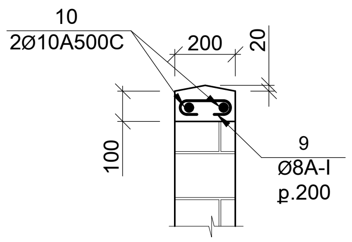

Ցանց 8 - 1
/Ø4Bp - I/

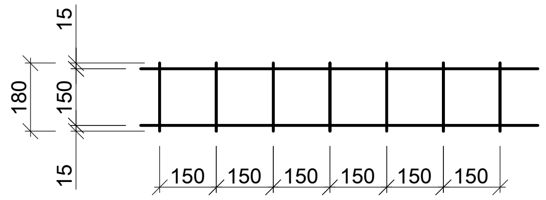

ՆՅՈՒԹԵՐԻ ԾԱԽՍԻ ՄԱՍՆԱԳԻՐԸ

դիրք №	ՆՇԱՆԱԿՈՒՄԸ	ԱՆՎԱՆՈՒՄԸ					ՔԱՆ	ԿՇԻՌԸ 1դիրքի	ԿՇԻՌԸ բոլորի	ԾԱՆՈԹ
		Պարսպի հատված 7-8								
	Հողի քանդում						7.1			մ³
	Խճի նախապատրաստական շերտ						1.2			մ³
	Անցքերի շաղափում Φ18						564			հատ
		Պատի ուժեղացում								
1	տես ամր դետ	Ø	8	A-I	L=	1200	235	0.480	112.800	
2	առանց գծագրի	Ø	16	A500C	L=	52000	4	83.200	332.800	
3	առանց գծագրի	Ø	10	A500C	L=	3025000	1	1875.500	1875.500	
4	առանց գծագրի	Ø	16	A500C	L=	200	564	0.320	180.480	
5	տես ամր դետ	Ø	8	A-I	L=	1300	235	0.520	122.200	
6	առանց գծագրի	Ø	12	A500C	L=	52000	6	46.800	280.800	
	նյութը բետոն			B 20 դասի			20.2			մ³
		Կանգնակներ								
7	տես ամր դետ	Ø	8	A-I	L=	800	288	0.320	92.160	
8	առանց գծագրի	Ø	12	A500C	L=	1800	72	1.620	116.640	
	Կանոնավոր ձևի տուֆաքարերի շար						14.1			մ³
	Ցանց Φ3Bp-I						46			կգ
	նյութը բետոն			B 20 դասի			1.1			մ³
		Գոտի								
9	տես ամր դետ	Ø	8	A-I	L=	250	235	0.100	23.500	
10	առանց գծագրի	Ø	12	A500C	L=	52000	2	46.800	93.600	
	նյութը բետոն			B 20 դասի			0.95			մ³

№	ԷՍՔԻԶԸ
1	250, 350, 450, 150
5	500, 150, 250, 400
7	250, 150, 250, 150
9	150, 50, 50

AVN GROUP	ՃԱՐՏ-Տ	Ա. ՄԱՐՏԻՐՈՍՅԱՆ	Երևան քաղաքի Շենգավիթ վարչական շրջանի Բագրատունյանց 44 հասցեում «Երևանի էլեկտրատրանսպորտ» ՓԲԸ—ի կառուցման, վերակառուցման, ուժեղացման, արդիականացման, պարսպի վերակառուցման և նորերի կառուցման նախագծա-նախահաշվային փաստաթղթերի մշակում
	ԿՈՆՍՏՐ-Ր	Գ.ԲԵԶԻՐՋՅԱՆ	ԿՈՆՍՏՐՈՒԿՏՈՐԱԿԱՆ ՄԱՍ — ՓՈՒԼ: — ; ԹԵՐԹ: 7 ; ԹԵՐԹԵՐ: —
	«ԷՅ ՎԻ ԷՆ ԳՐՈՒՊ » ՍՊԸ ՏՆՕՐԵՆ Գ.ԲԵԶԻՐՋՅԱՆ		Պարսպի կոնստրուկտավորումը Պարսպի հատված 7-8 — ԱՐՏՈՆԱԳԻՐ Հ.13298

ՊԱՐՍՊԻ ՀԱՏՎԱԾ - 8 - 9

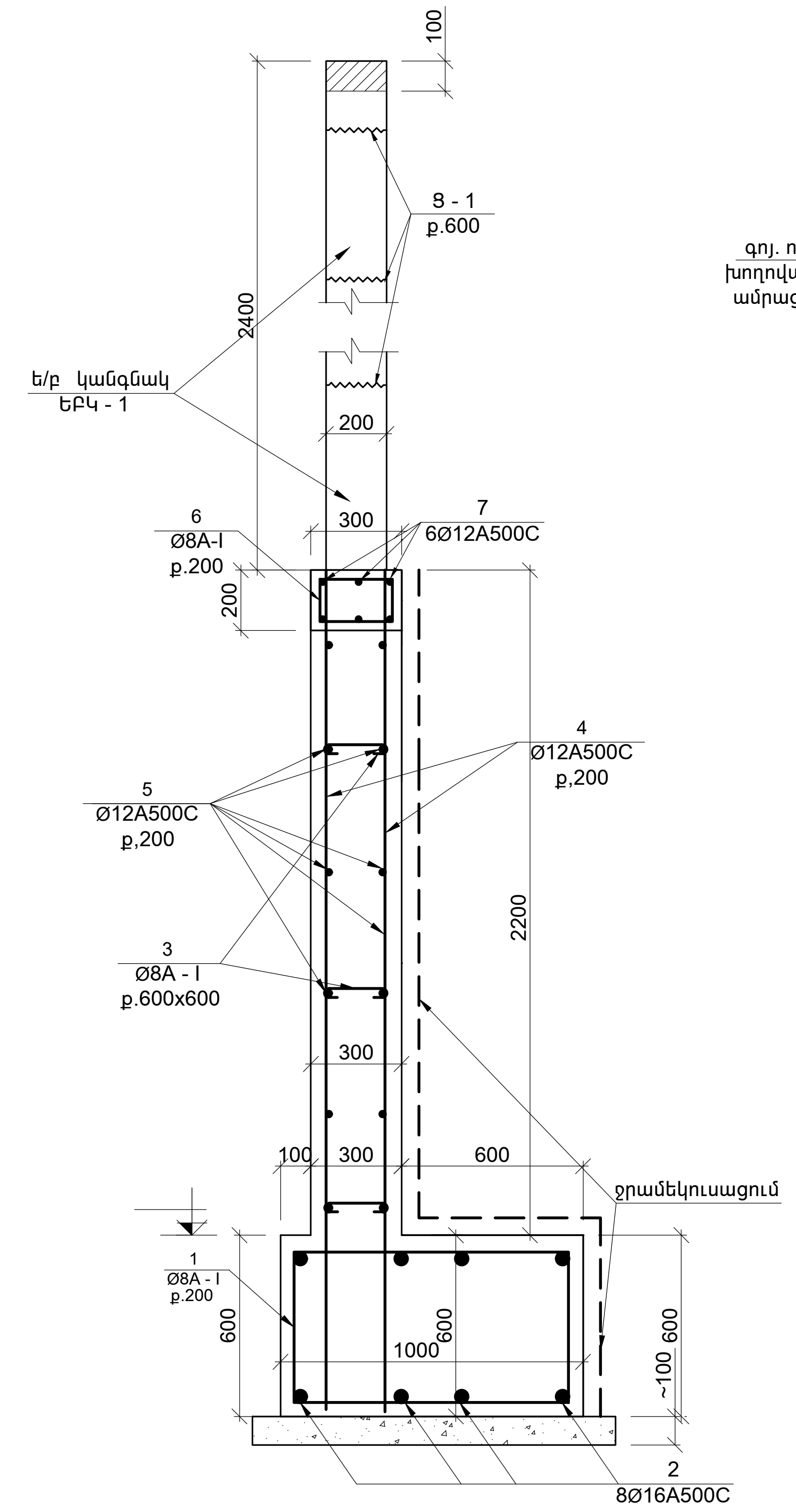

ՊԱՐՍՊԻ ԴՐՎԱԳ - 1
/ե/բ միջուկի հատված/

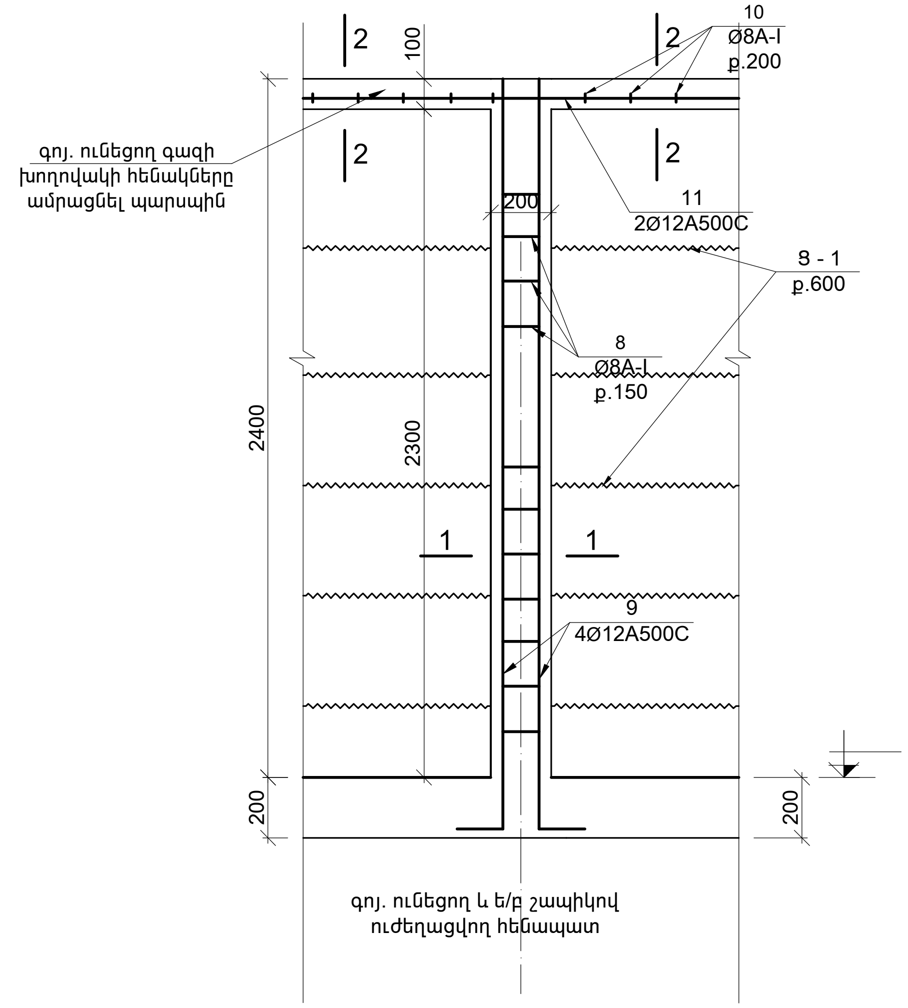

1 - 1

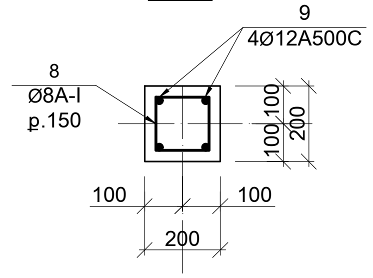

3 - 3

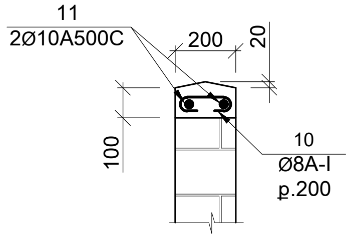

Ցանց Ց - 1
/Ø4Bp - I/

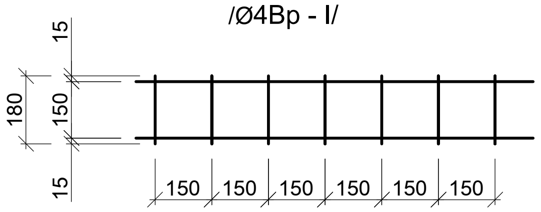

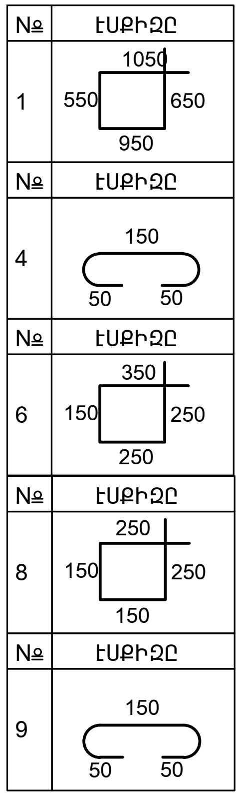

ՆՅՈՒԹԵՐԻ ԾԱԽՍԻ ՄԱՍՆԱԳԻՐԸ

դիրք №	ՆՇԱՆԱԿՈՒՄԸ	ԱՆՎԱՆՈՒՄԸ					ՔԱՆ	ԿՇԻՌԸ 1դիրքի	ԿՇԻՌԸ բոլորի	ԾԱՆՈԹ
		Պարսպի հատված 8-9								
	Հողի քանդում						6.2			մ³
	Խճի նախապատրաստական շերտ						0.9			մ³
	Հողի հետլիցք						0.8			մ³
		Հիմք								
1	տես ամր դետ	Ø	8	A-I	L=	3200	158	1.280	202.240	
2	առանց գծագրի	Ø	16	A500C	L=	7400	8	11.840	94.720	
	նյութը բետոն			B 20 դասի			4.5			մ³
		Հենապատի իրան								
3	տես ամր դետ	Ø	8	A-I	L=	250	66	0.100	6.600	
4	առանց գծագրի	Ø	12	A500C	L=	2900	76	2.610	198.360	
5	առանց գծագրի	Ø	12	A500C	L=	7400	74	6.660	492.840	
6	տես ամր դետ	Ø	8	A-I	L=	1000	38	0.400	15.200	
7	առանց գծագրի	Ø	12	A500C	L=	7400	6	6.660	39.960	
	Ջրամեկուսիչ շերտ						25.2			մ²
	նյութը բետոն			B 20 դասի			4.9			մ³
		Կանգնակներ								
8	տես ամր դետ	Ø	8	A-I	L=	800	39	0.320	12.480	
9	առանց գծագրի	Ø	12	A500C	L=	2700	12	2.430	29.160	
	Կանոնավոր ձևի տուֆաքարերի շար						3.55			մ³
	Ցանց Փ3Bp-I						12			կգ
	նյութը բետոն			B 20 դասի			0.3			մ³
		Գոտի								
9	տես ամր դետ	Ø	8	A-I	L=	250	38	0.100	3.800	
10	առանց գծագրի	Ø	12	A500C	L=	7400	2	6.660	13.320	
	նյութը բետոն			B 20 դասի			0.15			մ³

AVN GROUP				Երևան քաղաքի Շենգավիթ վարչական շրջանի Բագրատունյանց 44 հասցեում «Երևանի էլեկտրատրանսպորտ» ՓԲԸ–ի կառուցման, վերակառուցման, ուժեղացման, արդիականացման, պարսպի վերակառուցման և նորերի կառուցման նախագծա-նախահաշվային փաստաթղթերի մշակում		
	ՃԱՐՏ-Տ	Ա. ՄԱՐՏԻՐՈՍՅԱՆ				
	ԿՈՆՍՏՐ-Ր	Գ.ԲԵՁԻՐՋՅԱՆ		ԿՈՆՍՏՐՈՒԿՏՈՐԱԿԱՆ ՄԱՍ	ՓՈՒԼ	ԹԵՐԹ	ԹԵՐԹԵՐ
						8	
	«ԷՅ ՎԻ ԷՆ ԳՐՈՒՊ » ՍՊԸ ՏՆՕՐԵՆ Գ.ԲԵՁԻՐՋՅԱՆ			Պարսպի կոնստրուկտավորումը Պարսպի հատված 8-9	ԱՐՏՈՆԱԳԻՐ Հ.13298	

ՊԱՐՍՊԻ ՀԱՏՎԱԾ - 9 - 10
/հատված - 1/

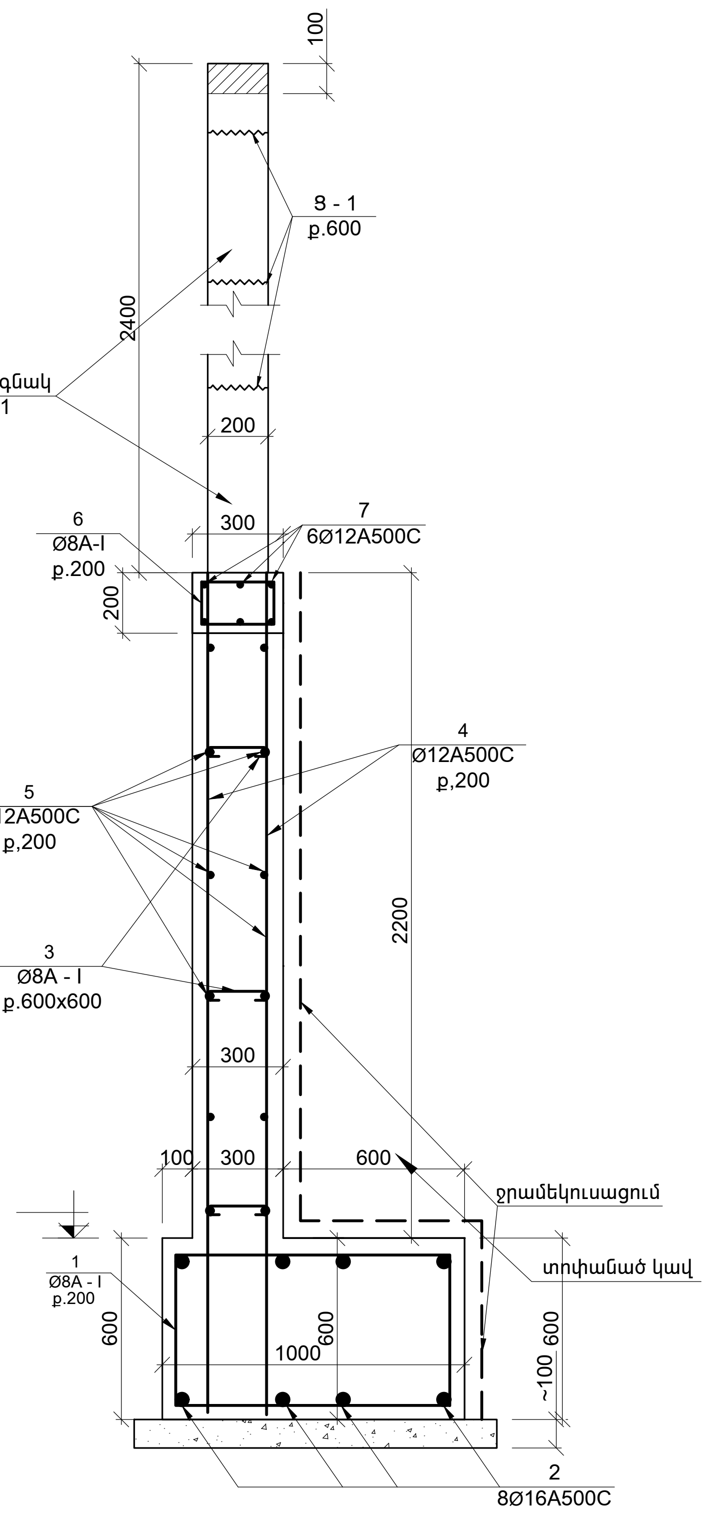

ՊԱՐՍՊԻ ՀԱՏՎԱԾ - 9 - 10
/հատված - 2/

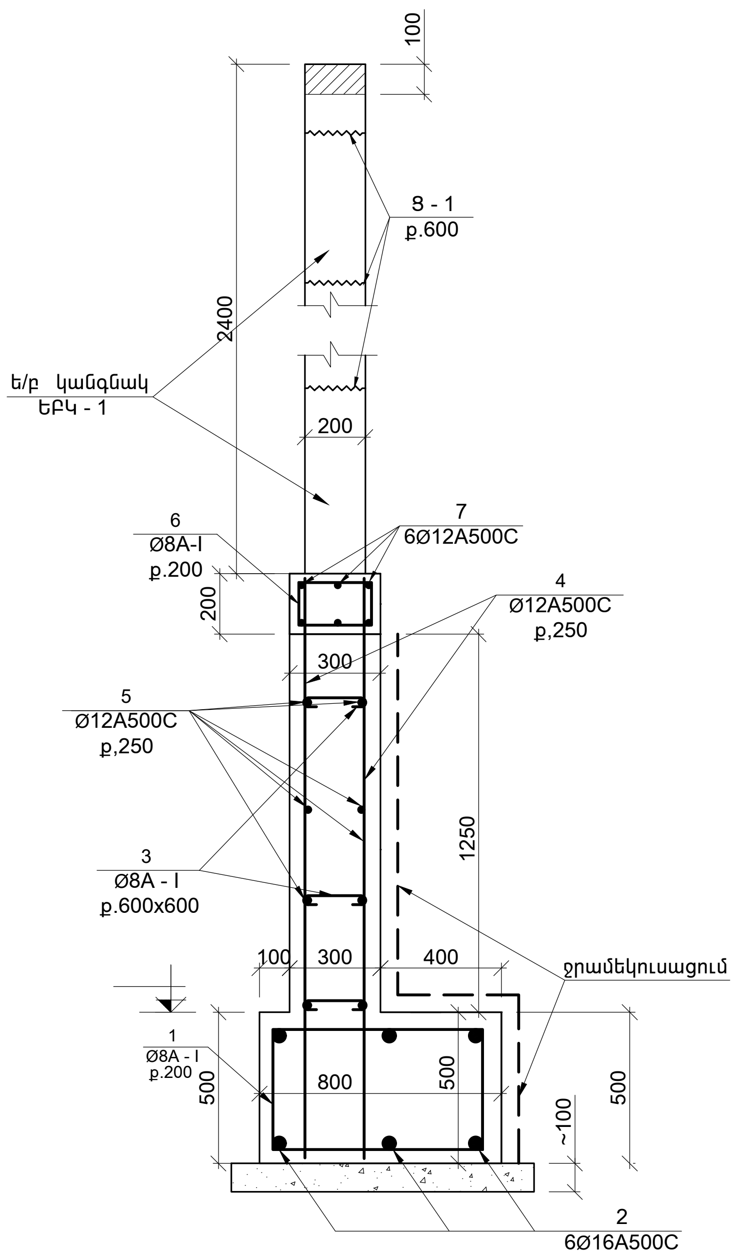

ՊԱՐՍՊԻ ԴՐՎԱԳ - 1
/ե/բ միջուկի հատված/

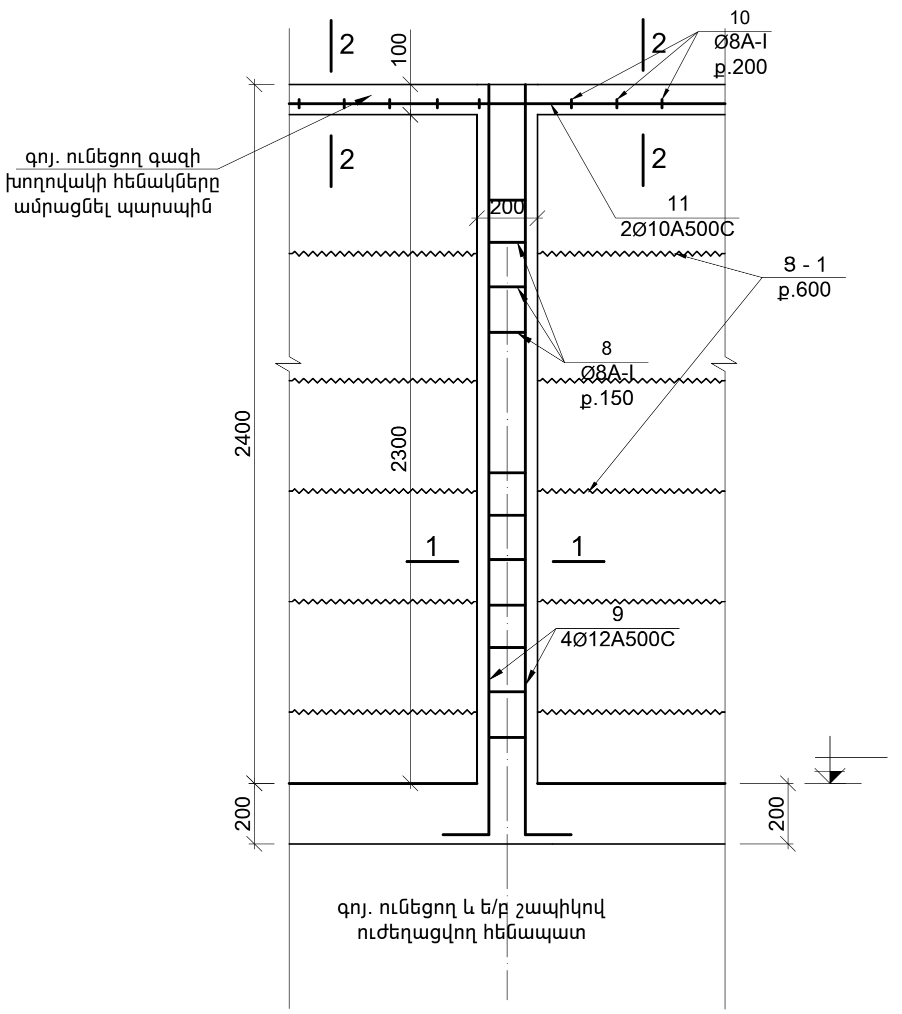

AVN GROUP				Երևան քաղաքի Շենգավիթ վարչական շրջանի Բագրատունյանց 44 հասցեում «Երևանի էլեկտրատրանսպորտ» ՓԲԸ–ի կառուցման, վերակառուցման, ուժեղացման, արդիականացման, պարսպի վերակառուցման և նորերի կառուցման նախագծա-նախահաշվային փաստաթղթերի մշակում
	ՃԱՐՏ-Տ	Ա. ՄԱՐՏԻՐՈՍՅԱՆ		
	ԿՈՆՍՏՐ-Ր	Գ.ԲԵՋԻՐՋՅԱՆ		ԿՈՆՍՏՐՈՒԿՏՈՐԱԿԱՆ ՄԱՍ — ՓՈՒԼ: ; ԹԵՐԹ: 9; ԹԵՐԹԵՐ:
	«ԷՅ ՎԻ ԷՆ ԳՐՈՒՊ » ՍՊԸ ՏՆՕՐԵՆ Գ.ԲԵՋԻՐՋՅԱՆ			Պարսպի կոնստրուկտավորումը Պարսպի հատված 9-10 — ԱՐՏՈՆԱԳԻՐ Հ.13298

1 - 1

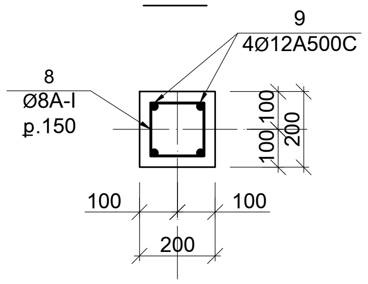

3 - 3

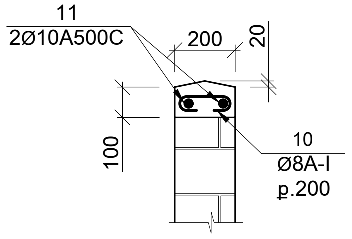

Ցանց Ց - 1
/Ø4Bp - I/

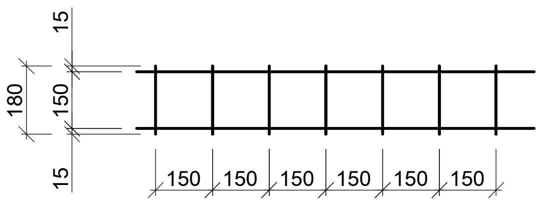

ՆՅՈՒԹԵՐԻ ԾԱԽՍԻ ՄԱՍՆԱԳԻՐԸ

դիրք №	ՆՇԱՆԱԿՈՒՄԸ	ԱՆՎԱՆՈՒՄԸ	ՔԱՆ	ԿՇԻՌԸ 1դիրքի	ԿՇԻՌԸ բոլորի	ԾԱՆՈԹ
		Պարսպի հատված 9-10				
	Հողի քանդում		38			մ^3
	Խճի նախապատրաստական շերտ		6.3			մ^3
	Հողի հետլիցք		18.3			մ^3
		Հիմք				
1	տես ամր դետ	Ø 8 A-I L= 3200	91	1.280	116.480	
1*	տես ամր դետ	Ø 8 A-I L= 2700	86	1.080	92.880	
2	առանց գծագրի	Ø 16 A500C L= 18500	8	29.600	236.800	
2*	առանց գծագրի	Ø 16 A500C L= 17500	6	28.000	168.000	
3	տես ամր դետ	Ø 8 A-I L= 400	250	0.160	40.000	
4	առանց գծագրի	Ø 12 A500C L= 2700	182	2.430	442.260	
4*	առանց գծագրի	Ø 12 A500C L= 1600	172	1.440	247.680	
5	առանց գծագրի	Ø 12 A500C L= 18500	20	16.650	333.000	
5*	առանց գծագրի	Ø 12 A500C L= 17500	12	15.750	189.000	
6	տես ամր դետ	Ø 8 A-I L= 1000	178	0.400	71.200	
7	առանց գծագրի	Ø 12 A500C L= 18500	6	16.650	99.900	
7*	առանց գծագրի	Ø 12 A500C L= 17500	6	15.750	94.500	
	Նյութը բետոն	B 20 դասի	38.5			մ^3
	Ջրամեկուսիչ շերտ		97			մ^2
		Կանգնակներ				
8	տես ամր դետ	Ø 8 A-I L= 800	180	0.320	57.600	
9	առանց գծագրի	Ø 12 A500C L= 2700	24	2.430	58.320	
9*	առանց գծագրի	Ø 12 A500C L= 1600	24	1.440	34.560	
	Կանոնավոր ձևի տուֆաքարերի շար		68.2			մ^2
	Ցանց Փ3Bp-I		46			կգ
	Նյութը բետոն	B 20 դասի	1.2			մ^3
		Գոտի				
10	տես ամր դետ	Ø 8 A-I L= 250	175	0.100	17.500	
11	առանց գծագրի	Ø 12 A500C L= 35000	2	31.500	63.000	
	Նյութը բետոն	B 20 դասի	0.6			մ^3

AVN GROUP				Երևան քաղաքի Շենգավիթ վարչական շրջանի Բագրատունյանց 44 հասցեում «Երևանի էլեկտրատրանսպորտ» ՓԲԸ–ի կառուցման, վերակառուցման, ուժեղացման, արդիականացման, պարսպի վերակառուցման և նորերի կառուցման նախագծա-նախահաշվային փաստաթղթերի մշակում		
	ՃԱՐՏ-Տ	Ա. ՄԱՐՏԻՐՈՍՅԱՆ				
	ԿՈՆՍՏՐ-Ր	Գ.ԲԵՋԻՐՋՅԱՆ		ԿՈՆՍՏՐՈՒԿՏՈՐԱԿԱՆ ՄԱՍ	ՓՈՒԼ	ԹԵՐԹ	ԹԵՐԹԵՐ
						10	
	«ԷՅ ՎԻ ԷՆ ԳՐՈՒՊ » ՍՊԸ ՏՆՕՐԵՆ Գ.ԲԵՋԻՐՋՅԱՆ			Պարսպի կոնստրուկտավորումը Պարսպի հատված 9-10	ԱՐՏՈՆԱԳԻՐ Հ.13298	

ՊԱՐՍՊԻ ՀԱՏՎԱԾ - 10 - 11
/հատված - 1/

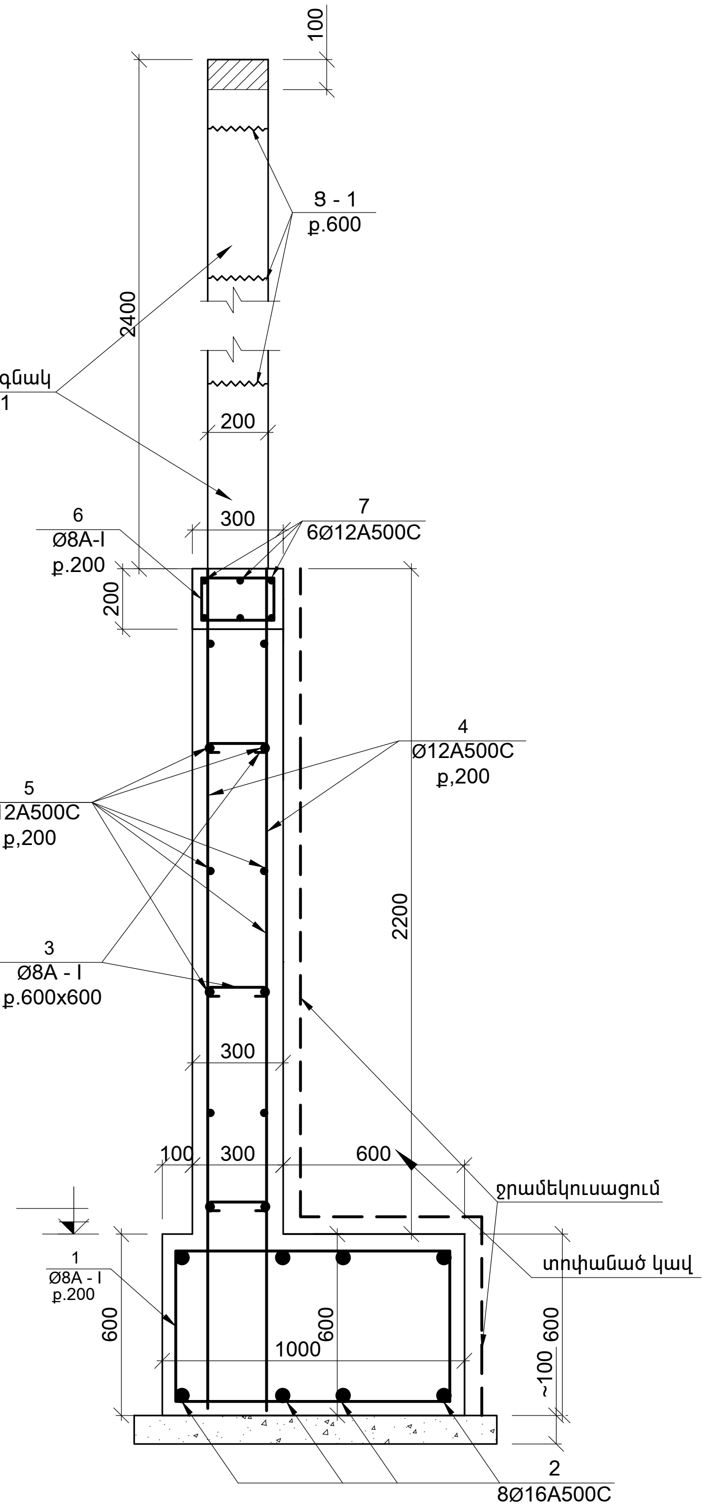

ՊԱՐՍՊԻ ՀԱՏՎԱԾ - 10 - 11
/հատված - 2/

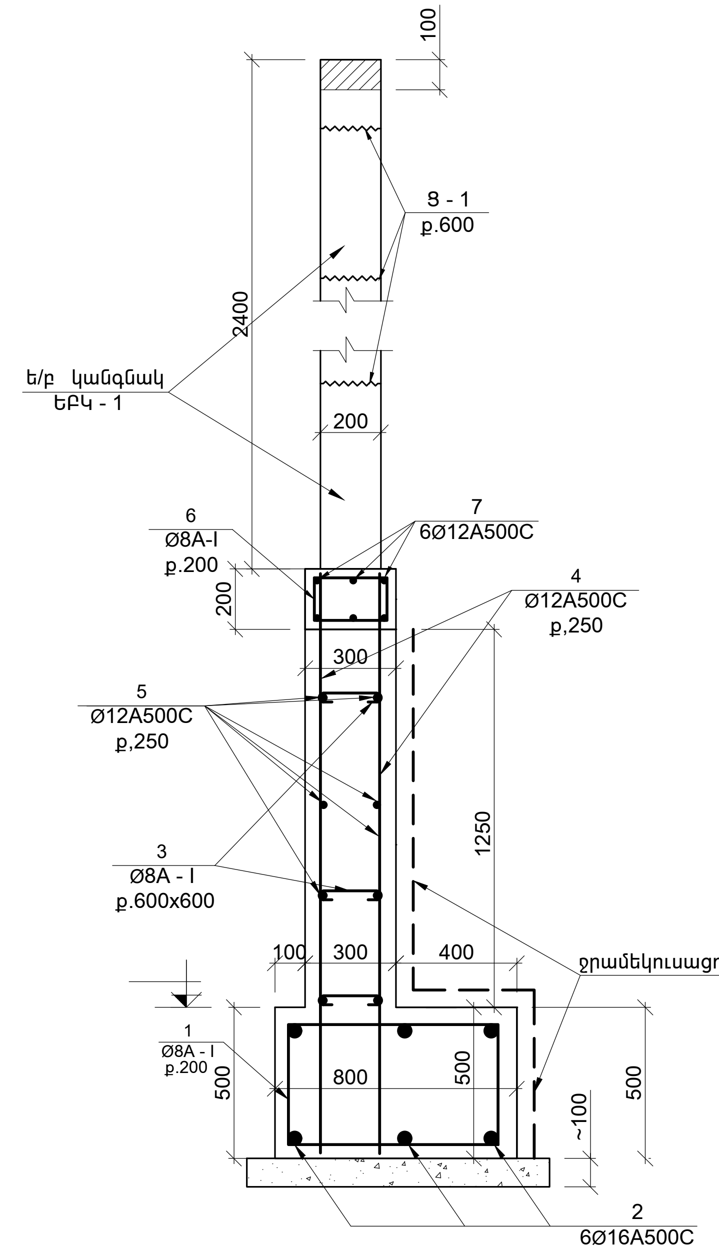

ՊԱՐՍՊԻ ԴՐՎԱԳ - 1
/ե/բ միջուկի հատված/

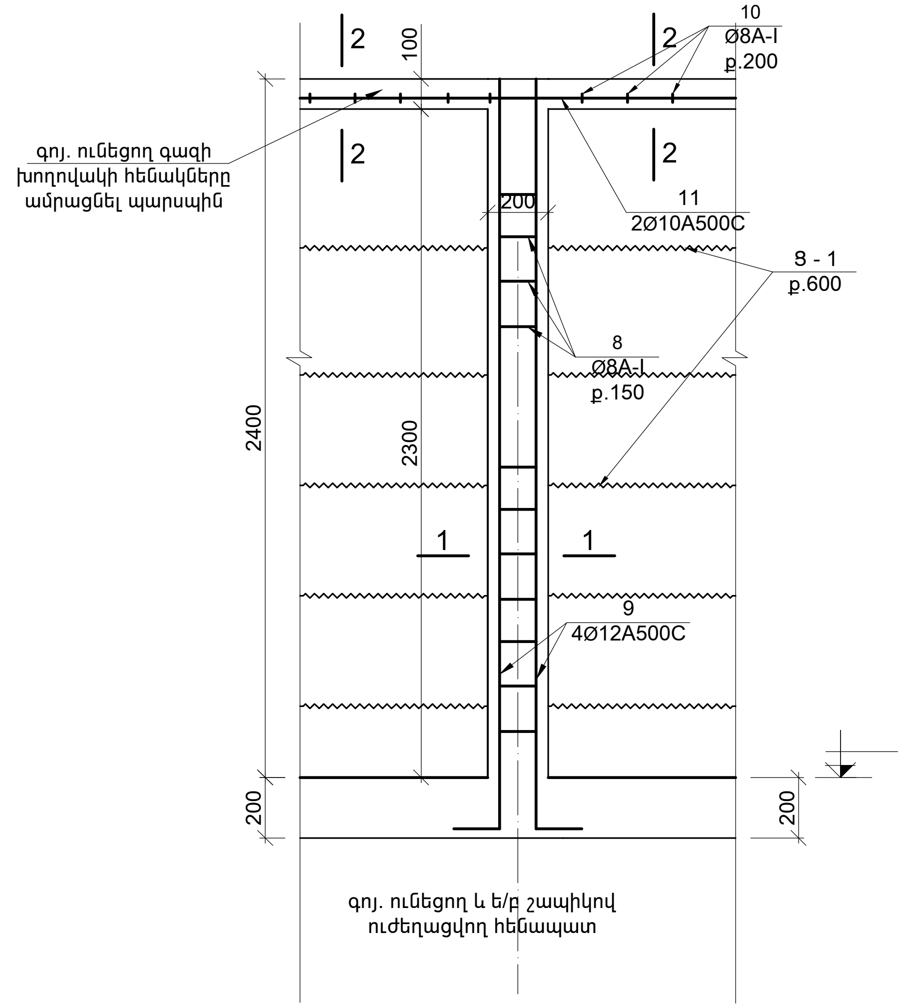

AVN GROUP				Երևան քաղաքի Շենգավիթ վարչական շրջանի Բագրատունյանց 44 հասցեում «Երևանի Էլեկտրատրանսպորտ» ФԲԸ–ի կառուցման, վերակառուցման, ուժեղացման, արդիականացման, պարսպի վերակառուցման և նորերի կառուցման նախագծա-նախահաշվային փաստաթղթերի մշակում		
	ՃԱՐՏ-Տ	Ա. ՄԱՐՏԻՐՈՍՅԱՆ				
	ԿՈՆՍՏՐ-Ր	Գ.ԲԵՋԻՐՋՅԱՆ		ԿՈՆՍՏՐՈՒԿՏՈՐԱԿԱՆ ՄԱՍ	ՓՈՒԼ	ԹԵՐԹ	ԹԵՐԹԵՐ
						11	
	«ԷՅ ՎԻ ԷՆ ԳՐՈՒՊ » ՍՊԸ ՏՆՕՐԵՆ Գ.ԲԵՋԻՐՋՅԱՆ			Պարսպի կոնստրուկտավորումը Պարսպի հատված 10-11	ԱՐՏՈՆԱԳԻՐ Հ.13298		

1 - 1

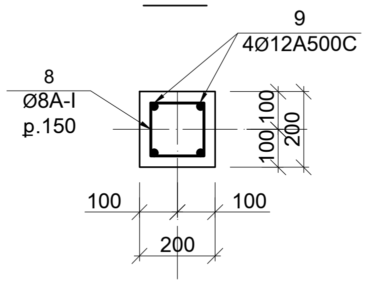

3 - 3

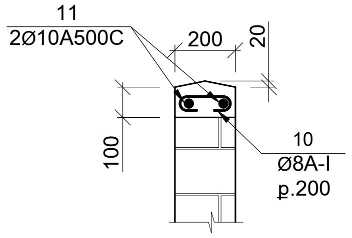

Ցանց Ց - 1
/Ø4Bp - I/

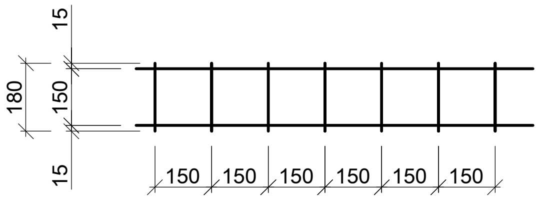

ՆՅՈՒԹԵՐԻ ԾԱԽՍԻ ՄԱՍՆԱԳԻՐԸ

դիրք №	ՆՇԱՆԱԿՈՒՄԸ	ԱՆՎԱՆՈՒՄԸ					ՔԱՆ	ԿՇԻՌԸ		ԾԱՆՈԹ
								1դիրքի	բոլորի	
		Պարսպի հատված 10-11								
	Հողի քանդում						45			մ³
	Խճի նախապատրաստական շերտ						7.4			մ³
	Հողի հետլիցք						21.8			մ³
		Հիմք								
1	տես ամր դետ	Ø	8	A-I	L=	3200	107	1.280	136.960	
1*	տես ամր դետ	Ø	8	A-I	L=	2700	103	1.080	111.240	
2	առանց գծագրի	Ø	16	A500C	L=	21200	8	33.920	271.360	
2*	առանց գծագրի	Ø	16	A500C	L=	20600	6	32.960	197.760	
3	տես ամր դետ	Ø	8	A-I	L=	400	310	0.160	49.600	
4	առանց գծագրի	Ø	12	A500C	L=	2700	212	2.430	515.160	
4*	առանց գծագրի	Ø	12	A500C	L=	1600	206	1.440	296.640	
5	առանց գծագրի	Ø	12	A500C	L=	21700	20	19.530	390.600	
5*	առանց գծագրի	Ø	12	A500C	L=	21000	12	18.900	226.800	
6	տես ամր դետ	Ø	8	A-I	L=	1000	210	0.400	84.000	
7	առանց գծագրի	Ø	12	A500C	L=	21200	6	19.080	114.480	
7*	առանց գծագրի	Ø	12	A500C	L=	20600	6	18.540	111.240	
	Նյութը բետոն			B 20 դասի			44			մ³
	Ջրամեկուսիչ շերտ						115			մ²
		Կանգնակներ								
8	տես ամր դետ	Ø	8	A-I	L=	800	195	0.320	62.400	
9	առանց գծագրի	Ø	12	A500C	L=	2700	28	2.430	68.040	
9*	առանց գծագրի	Ø	12	A500C	L=	1600	24	1.440	34.560	
	Կանոնավոր ձևի տուֆաքարերի շար						83.4			մ²
	Ցանց Փ3Bp-I						55			կգ
	Նյութը բետոն			B 20 դասի			1.3			մ³
		Գոտի								
10	տես ամր դետ	Ø	8	A-I	L=	250	210	0.100	21.000	
11	առանց գծագրի	Ø	12	A500C	L=	42000	2	37.800	75.600	
	Նյութը բետոն			B 20 դասի			0.84			մ³

AVN GROUP	ՃԱՐՏ-Տ	Ա. ՄԱՐՏԻՐՈՍՅԱՆ	Երևան քաղաքի Շենգավիթ վարչական շրջանի Բագրատունյանց 44 հասցեում «Երևանի էլեկտրատրանսպորտ» ՓԲԸ—ի կառուցման, վերակառուցման, ուժեղացման, արդիականացման, պարսպի վերակառուցման և նորերի կառուցման նախագծա-նախահաշվային փաստաթղթերի մշակում
	ԿՈՆՍՏՐ-Ր	Գ.ԲԵՋԻՐՋՅԱՆ	ԿՈՆՍՏՐՈՒԿՏՈՐԱԿԱՆ ՄԱՍ
	«ԷՅ ՎԻ ԷՆ ԳՐՈՒՊ » ՍՊԸ ՏՆՕՐԵՆ Գ.ԲԵՋԻՐՋՅԱՆ		Պարսպի կոնստրուկտավորումը Պարսպի հատված 10-11

ՓՈՒԼ	ԹԵՐԹ	ԹԵՐԹԵՐ
	12	

ԱՐՏՈՆԱԳԻՐ Հ.13298

ՊԱՐՍՊԻ ՀԱՏՎԱԾ - 11 - 12

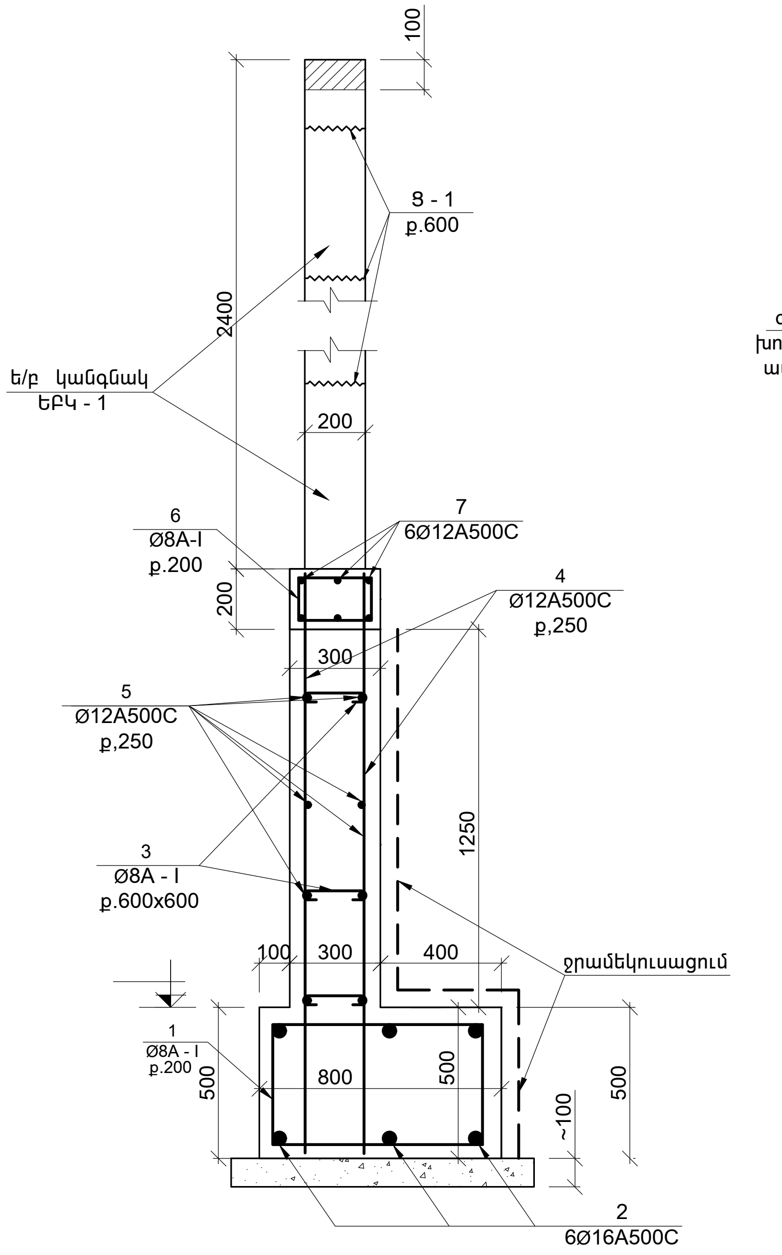

ՊԱՐՍՊԻ ԴՐՎԱԳ - 1
/ե/բ միջուկի հատված/

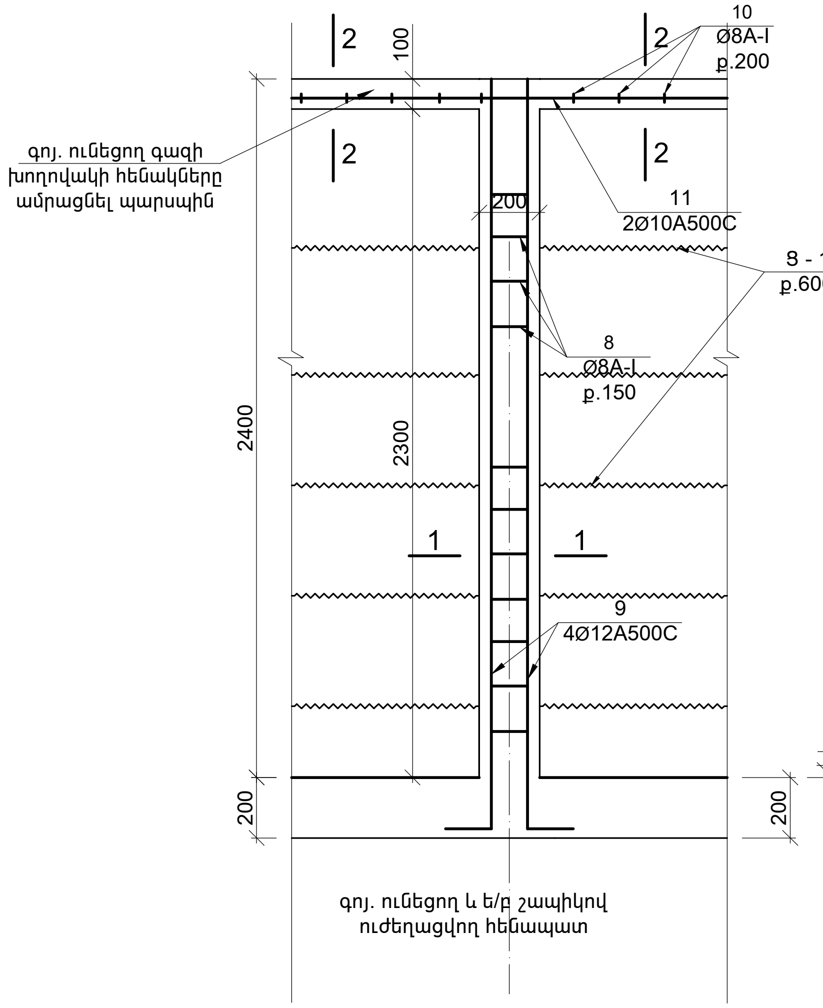

1 - 1

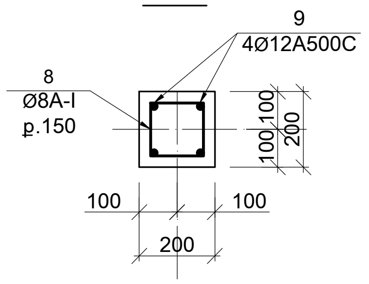

3 - 3

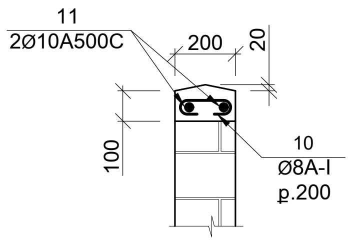

Ցանց Ց - 1
/Ø4Bp - I/

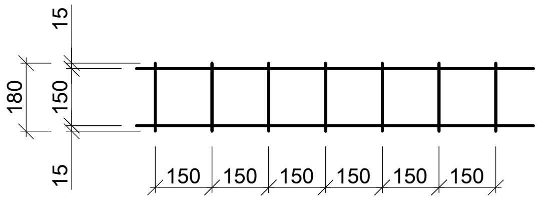

ՆՅՈՒԹԵՐԻ ԾԱԽՍԻ ՄԱՍՆԱԳԻՐԸ

դիրք №	ՆՇԱՆԱԿՈՒՄԸ	ԱՆՎԱՆՈՒՄԸ	ՔԱՆ	ԿՇԻՌԸ 1դիրքի	ԿՇԻՌԸ բոլորի	ԾԱՆՈԹ
		Պարսպի հատված 11-12				
	Հողի քանդում		57.4			մ^3
	Խճի նախապատրաստական շերտ		11.4			մ^3
	Հողի հետլիցք		21			մ^3
		Հիմք				
1	տես ամր դետ	Ø 8 A-I L= 2700	315	1.080	340.200	
2	առանց գծագրի	Ø 16 A500C L= 63000	6	100.800	604.800	
3	տես ամր դետ	Ø 8 A-I L= 400	550	0.160	88.000	
4	առանց գծագրի	Ø 12 A500C L= 1600	620	1.440	892.800	
5	առանց գծագրի	Ø 12 A500C L= 63000	12	56.700	680.400	
6	տես ամր դետ	Ø 8 A-I L= 1000	315	0.400	126.000	
7	առանց գծագրի	Ø 12 A500C L= 63000	6	56.700	340.200	
	Նյութր բետոն	B 20 դասի	54			մ^3
	Ջրամեկուսիչ շերտ		113			մ^2
		Կանգնակներ				
8	տես ամր դետ	Ø 8 A-I L= 800	284	0.320	90.880	
9	առանց գծագրի	Ø 12 A500C L= 1600	76	1.440	109.440	
	Կանոնավոր ձևի տուֆաքարերի շար		126			մ^2
	Ցանց Ф3Bp-I		80			կգ
	Նյութր բետոն	B 20 դասի	1.9			մ^3
		Գոտի				
10	տես ամր դետ	Ø 8 A-I L= 250	315	0.100	31.500	
11	առանց գծագրի	Ø 12 A500C L= 63000	2	56.700	113.400	
	Նյութր բետոն	B 20 դասի	1.3			մ^3

AVN GROUP				Երևան քաղաքի Շենգավիթ վարչական շրջանի Բագրատունյանց 44 հասցեում «Երևանի Էլեկտրատրանսպորտ» ՓԲԸ–ի կառուցման, վերակառուցման, ուժեղացման, արդիականացման, պարսպի վերակառուցման և նորերի կառուցման նախագծա-նախահաշվային փաստաթղթերի մշակում		
	ՃԱՐՏ-Տ	Ա. ՄԱՐՏԻՐՈՍՅԱՆ				
	ԿՈՆՍՏՐ-Ր	Գ.ԲԵՋԻՐՋՅԱՆ		ԿՈՆՍՏՐՈՒԿՏՈՐԱԿԱՆ ՄԱՍ	ՓՈՒԼ	ԹԵՐԹ	ԹԵՐԹԵՐ
						13	
	«ԷՅ ՎԻ ԷՆ ԳՐՈՒՊ » ՍՊԸ ՏՆՕՐԵՆ Գ.ԲԵՋԻՐՋՅԱՆ			Պարսպի կոնստրուկտավորումը Պարսպի հատված 11-12	ԱՐՏՈՆԱԳԻՐ Հ.13298		

ՊԱՐՍՊԻ ՀԱՏՎԱԾ - 12 - 13

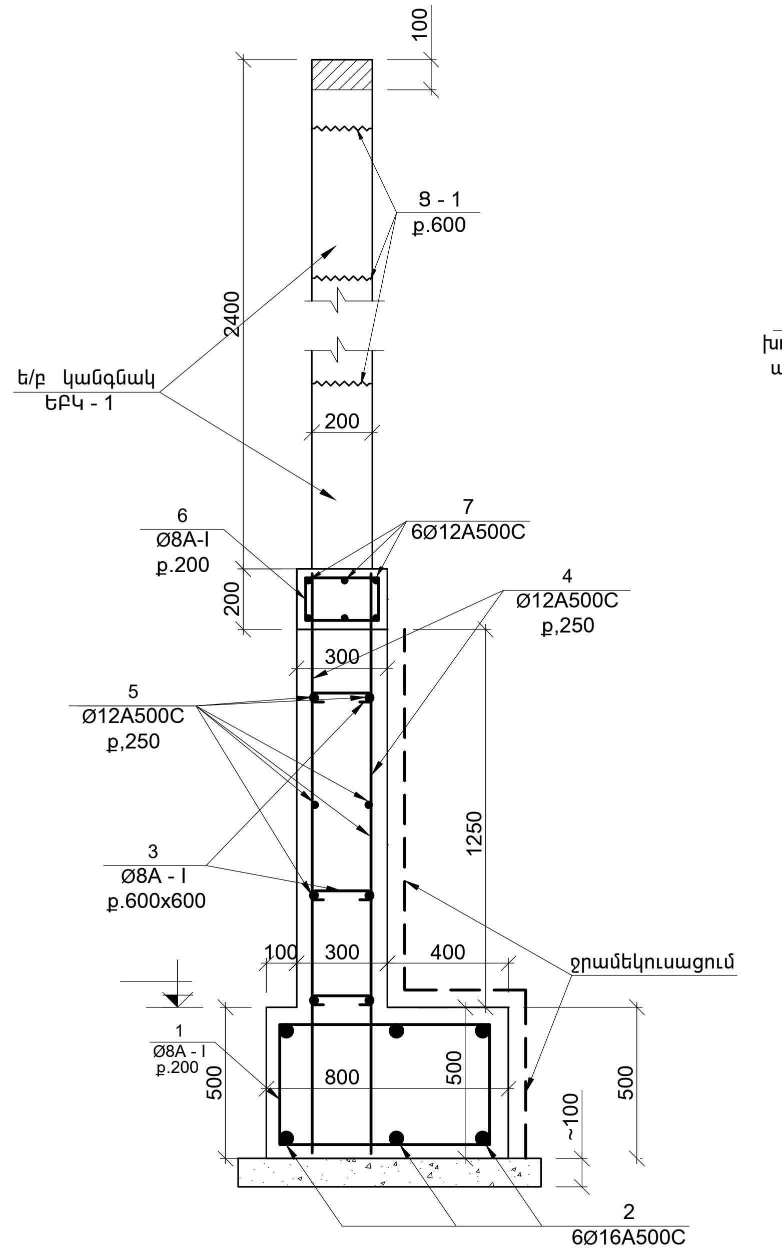

ՊԱՐՍՊԻ ԴՐՎԱԳ - 1
/ե/բ միջուկի հատված/

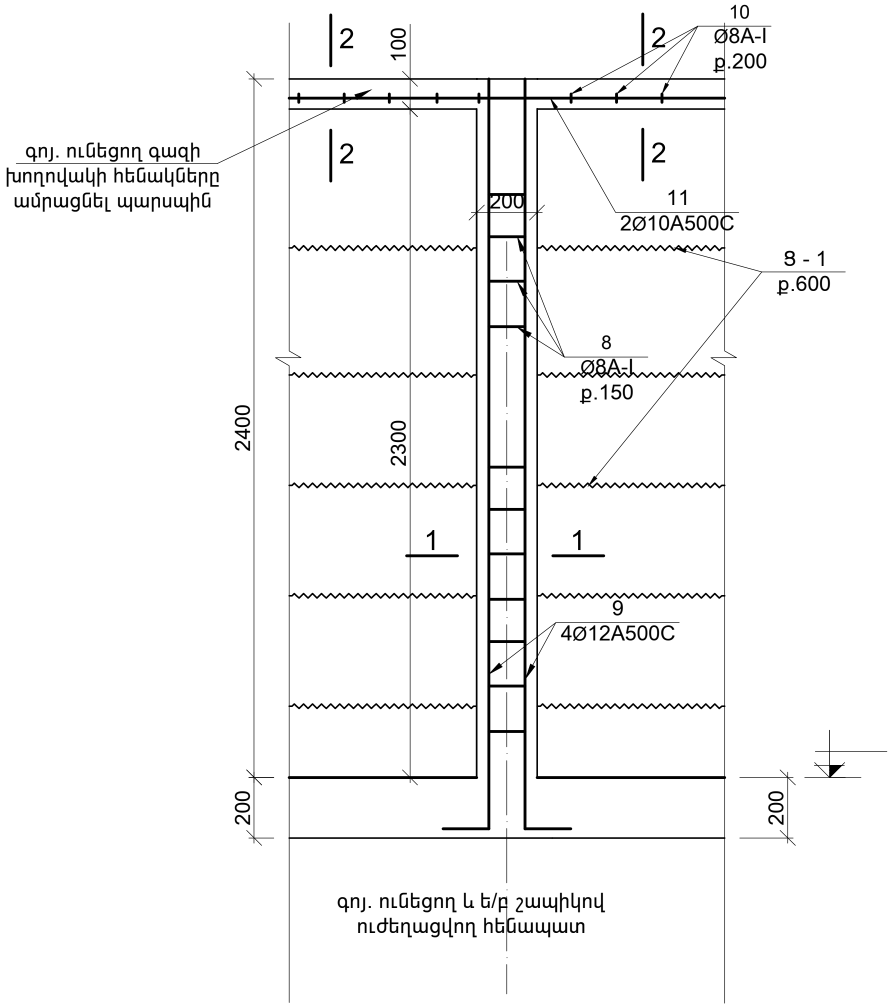

1 - 1

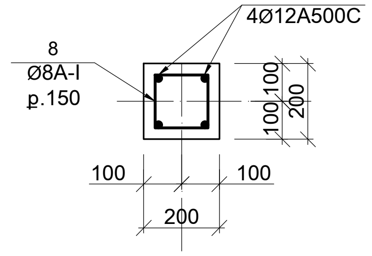

3 - 3

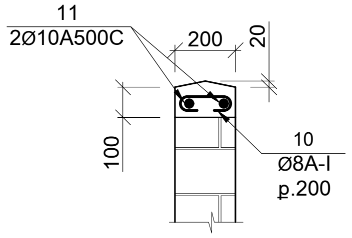

Ցանց Ց - 1
/Ø4Bp - I/

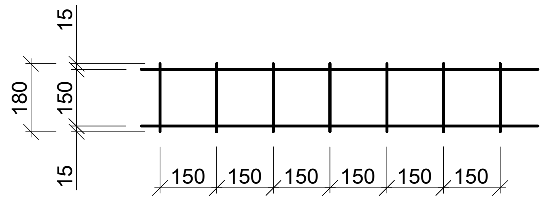

ՆՅՈՒԹԵՐԻ ԾԱԽՍԻ ՄԱՍՆԱԳԻՐԸ

դիրք №	ՆՇԱՆԱԿՈՒՄԸ	ԱՆՎԱՆՈՒՄԸ	ՔԱՆ	ԿՇԻՌԸ 1դիրքի	ԿՇԻՌԸ բոլորի	ԾԱՆՈԹ
		Պարսպի հատված 12-13				
	Հողի քանդում		49			$մ^3$
	Խճի նախապատրաստական շերտ		10			$մ^3$
	Հողի հետլիցք		19			$մ^3$
		Հիմք				
1	տես ամր ղետ	Ø 8 A-I L= 3200	267	1.280	341.760	
2	առանց գծագրի	Ø 16 A500C L= 53300	6	85.280	511.680	
3	տես ամր ղետ	Ø 8 A-I L= 400	270	0.160	43.200	
4	առանց գծագրի	Ø 12 A500C L= 1600	530	1.440	763.200	
5	առանց գծագրի	Ø 12 A500C L= 53300	12	47.970	575.640	
6	տես ամր ղետ	Ø 8 A-I L= 1000	270	0.400	108.000	
7	առանց գծագրի	Ø 12 A500C L= 53300	6	47.970	287.820	
	նյութը բետոն	B 20 դասի	43			$մ^3$
	Ջրամեկուսիչ շերտ		112			$մ^2$
		Կանգնակներ				
8	տես ամր ղետ	Ø 8 A-I L= 800	270	0.320	86.400	
9	առանց գծագրի	Ø 12 A500C L= 1600	72	1.440	103.680	
	Կանոնավոր ձևի տուֆաքարերի շար		110			$մ^2$
	Ցանց Փ3Bp-I		80			կգ
	նյութը բետոն	B 20 դասի	1.6			$մ^3$
		Գոտի				
10	տես ամր ղետ	Ø 8 A-I L= 250	267	0.100	26.700	
11	առանց գծագրի	Ø 12 A500C L= 53300	2	47.970	95.940	
	նյութը բետոն	B 20 դասի	1.1			$մ^3$

AVN GROUP			Երևան քաղաքի Շենգավիթ վարչական շրջանի Բագրատունյանց 44 հասցեում «Երևանի էլեկտրատրանսպորտ» ՓԲԸ—ի կառուցման, վերակառուցման, ուժեղացման, արդիականացման, պարսպի վերակառուցման և նորերի կառուցման նախագծա-նախահաշվային փաստաթղթերի մշակում
	ՃԱՐՏ-Տ	Ա. ՄԱՐՏԻՐՈՍՅԱՆ	
	ԿՈՆՍՏՐ-Ր	Գ.ԲԵՋԻՐՋՅԱՆ	ԿՈՆՍՏՐՈՒԿՏՈՐԱԿԱՆ ՄԱՍ
	«ԷՅ ՎԻ ԷՆ ԳՐՈՒՊ » ՍՊԸ ՏՆՕՐԵՆ Գ.ԲԵՋԻՐՋՅԱՆ		Պարսպի կոնստրուկտավորումը Պարսպի հատված 12-13

ՓՈՒԼ	ԹԵՐԹ	ԹԵՐԹԵՐ
	14	

ԱՐՏՈՆԱԳԻՐ Հ.13298

ՊԱՐՍՊԻ ՀԱՏՎԱԾ - 13 - 14

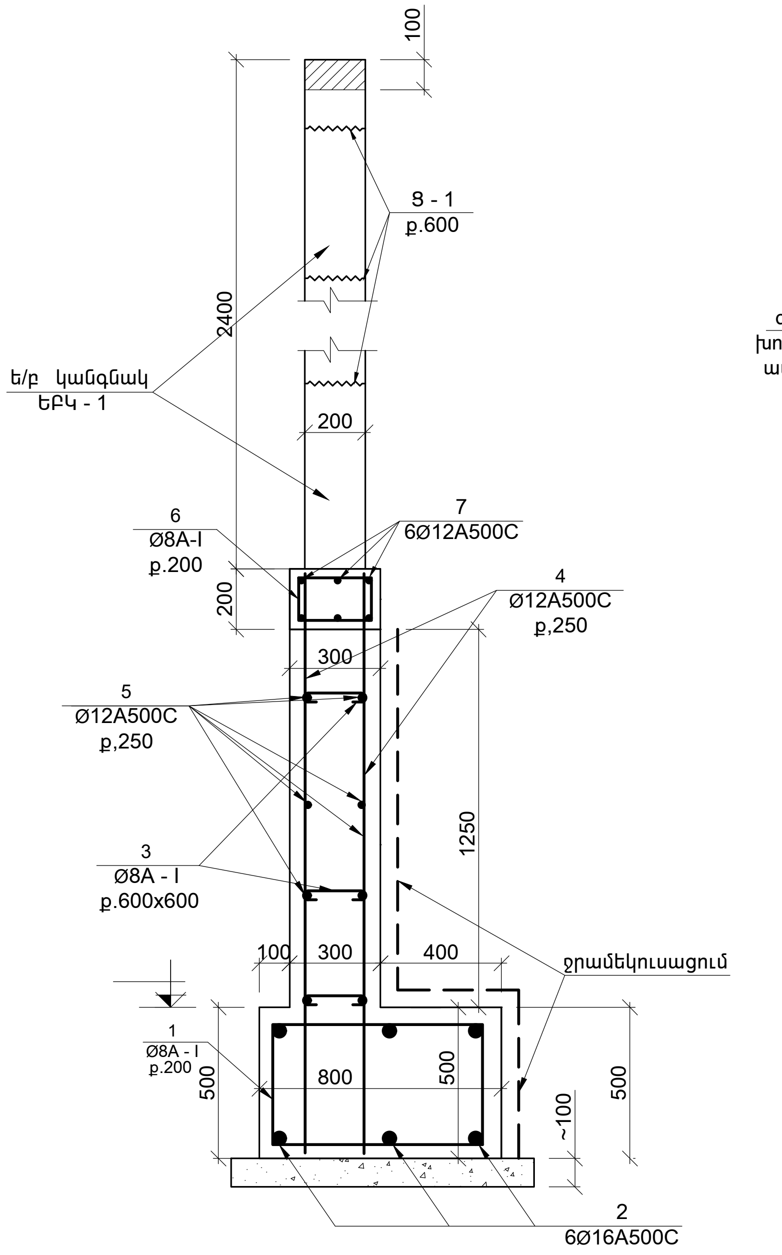

ՊԱՐՍՊԻ ԴՐՎԱԳ - 1
/ե/բ միջուկի հատված/

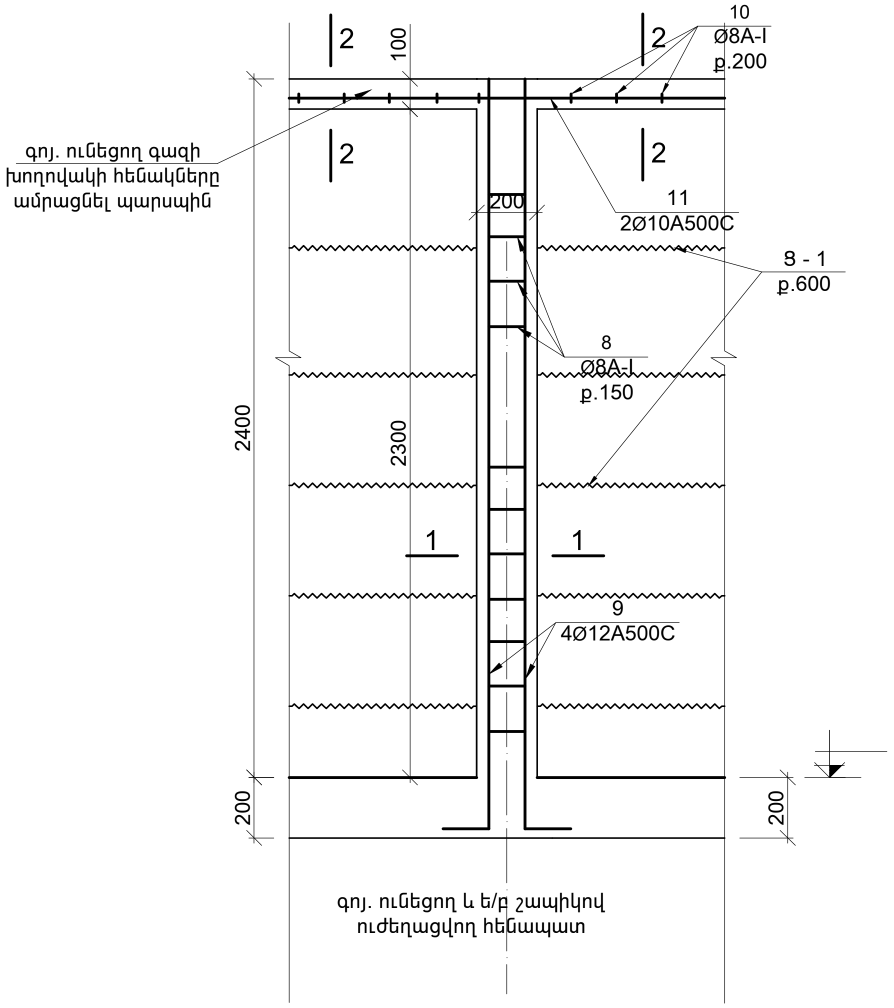

1 - 1

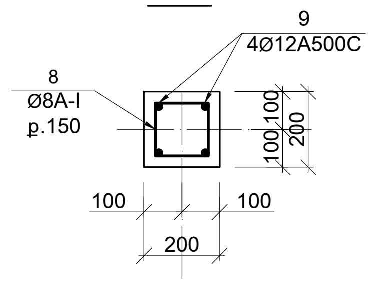

3 - 3

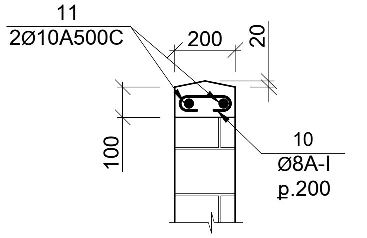

Ցանց Ց - 1
/Ø4Bp - I/

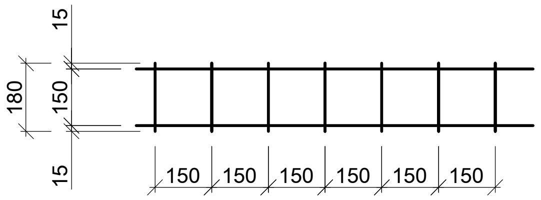

ՆՅՈՒԹԵՐԻ ԾԱԽՍԻ ՄԱՍՆԱԳԻՐԸ

դիրք №	ՆՇԱՆԱԿՈՒՄԸ	ԱՆՎԱՆՈՒՄԸ					ՔԱՆ	ԿՇԻՌԸ 1դիրքի	ԿՇԻՌԸ բոլորի	ԾԱՆՈԹ
		Պարսպի հատված 13-14								
	Հողի քանդում						43			մ³
	Խճի նախապատրաստական շերտ						9			մ³
	Հողի հետլիցք						17			մ³
		Հիմք								
1	տես ամր դետ	Ø	8	A-I	L=	3200	235	1.280	300.800	
2	առանց գծագրի	Ø	16	A500C	L=	47000	6	75.200	451.200	
3	տես ամր դետ	Ø	8	A-I	L=	400	240	0.160	38.400	
4	առանց գծագրի	Ø	12	A500C	L=	1600	470	1.440	676.800	
5	առանց գծագրի	Ø	12	A500C	L=	47000	12	42.300	507.600	
6	տես ամր դետ	Ø	8	A-I	L=	1000	235	0.400	94.000	
7	առանց գծագրի	Ø	12	A500C	L=	47000	6	42.300	253.800	
	Նյութը բետոն			B 20 դասի			38			մ³
	Ջրամեկուսիչ շերտ						100			մ²
		Կանգնակներ								
8	տես ամր դետ	Ø	8	A-I	L=	800	225	0.320	72.000	
9	առանց գծագրի	Ø	12	A500C	L=	1600	60	1.440	86.400	
	Կանոնավոր ձևի տուֆաքարերի շար						97			մ²
	Ցանց Փ3Bp-I						65			կգ
	Նյութը բետոն			B 20 դասի			1.4			մ³
		Գոտի								
10	տես ամր դետ	Ø	8	A-I	L=	250	235	0.100	23.500	
11	առանց գծագրի	Ø	12	A500C	L=	47000	2	42.300	84.600	
	Նյութը բետոն			B 20 դասի			1			մ³

ՃԱՐՏ-Տ	Ա. ՄԱՐՏԻՐՈՍՅԱՆ	Երևան քաղաքի Շենգավիթ վարչական շրջանի Բագրատունյանց 44 հասցեում «Երևանի Էլեկտրատրանսպորտ» ՓԲԸ-ի կառուցման, վերակառուցման, ուժեղացման, արդիականացման, պարսպի վերակառուցման և նորերի կառուցման նախագծա-նախահաշվային փաստաթղթերի մշակում	
ԿՈՆՍՏՐ-Ր	Գ.ԲԵՋԻՐՋՅԱՆ	ԿՈՆՍՏՐՈՒԿՏՈՐԱԿԱՆ ՄԱՍ	ՓՈՒԼ: — ԹԵՐԹ: 15 ԹԵՐԹԵՐ: —
«ԷՅ ՎԻ ԷՆ ԳՐՈՒՊ » ՍՊԸ ՏՆՕՐԵՆ Գ.ԲԵՋԻՐՋՅԱՆ		Պարսպի կոնստրուկտավորումը Պարսպի հատված 13-14	ԱՐՏՈՆԱԳԻՐ Հ.13298

ՊԱՐՍՊԻ ՀԱՏՎԱԾ - 20-21-22-23
/ե/բ միջուկի հատված/

ՊԱՐՍՊԻ ՀԱՏՎԱԾ - 20-21-22-23
/ե/բ միջուկների կարանի հատված/

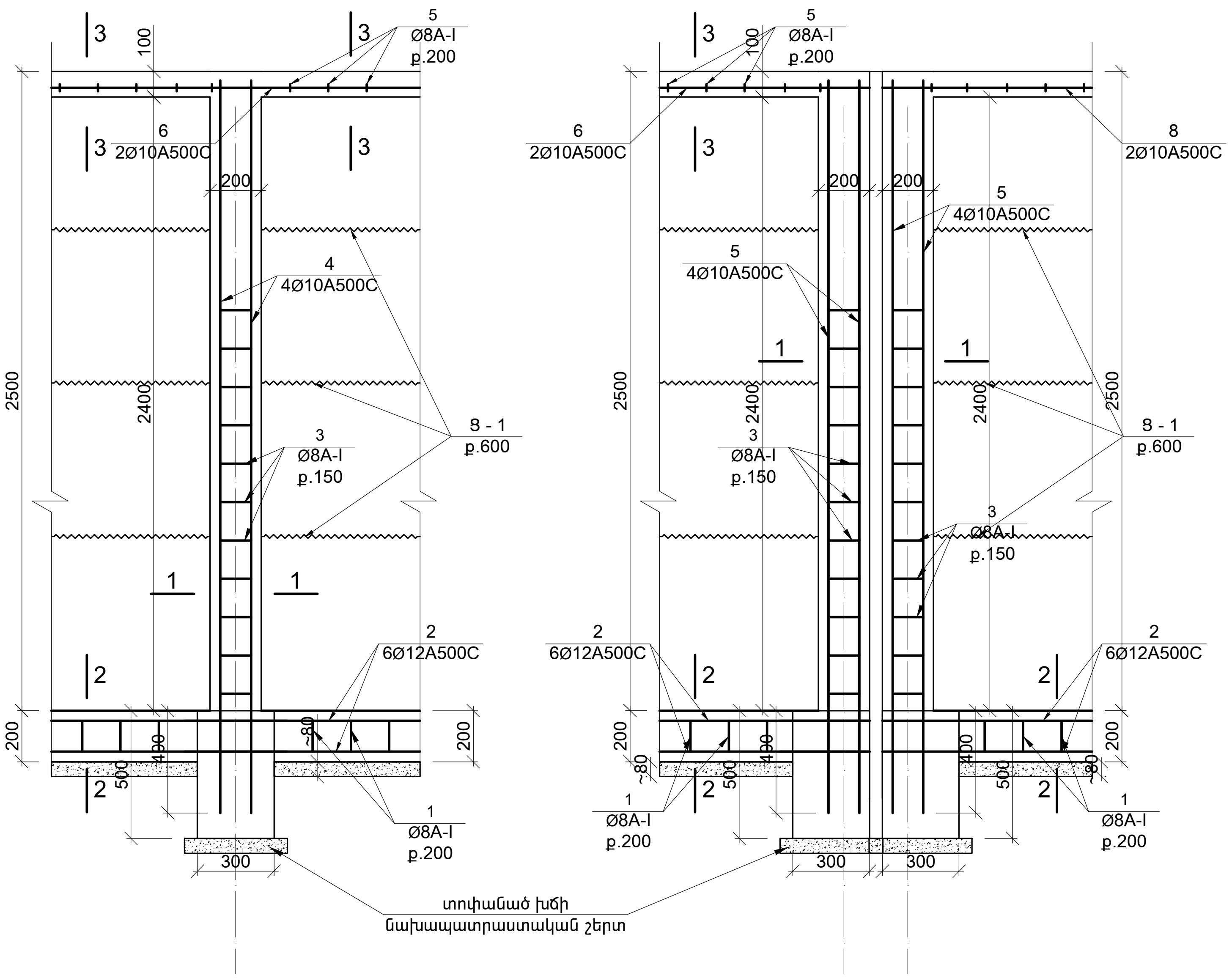

1 - 1

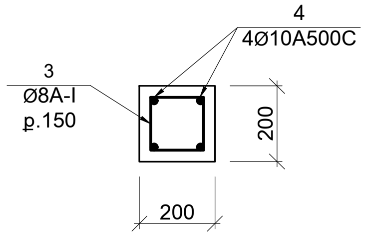

2 - 2

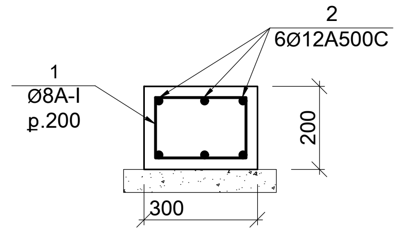

3 - 3

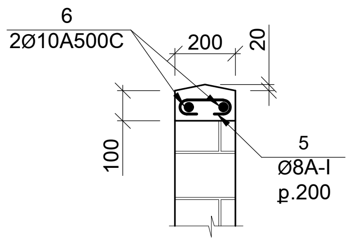

ՆՅՈՒԹԵՐԻ ԾԱԽՍԻ ՄԱՍՆԱԳԻՐԸ

դիրք №	ՆՇԱՆԱԿՈՒՄԸ	ԱՆՎԱՆՈՒՄԸ					ՔԱՆ	ԿՇԻՌԸ 1դիրքի	ԿՇԻՌԸ բոլորի	ԾԱՆՈԹ
	Պարսպի հատված 20-21-22-23									
	Հողի քանդում						29			մ^3
	Խճի նախապատրաստական շերտ						6			մ^3
	Հողի հետլիցք						29			մ^3
		Հիմք								
1	տես ամր դետ	Ø	8	A-I	L=	1000	340	0.400	136.000	
2	առանց գծագրի	Ø	12	A500C	L=	67500	6	60.750	364.500	
	Նյութը բետոն			B 20 դասի			4.4			մ^3
		Կանգնակներ								
3	տես ամր դետ	Ø	8	A-I	L=	800	408	0.320	130.560	
4	առանց գծագրի	Ø	10	A500C	L=	2900	96	1.798	172.608	
	Կանոնավոր ձևի տուֆաքարերի շար						154			մ^2
	Ցանց Φ3Bp-I						100			կգ
	Նյութը բետոն			B 20 դասի			2.4			մ^3
		Գոտի								
5	տես ամր դետ	Ø	8	A-I	L=	250	340	0.100	34.000	
6	առանց գծագրի	Ø	10	A500C	L=	67500	2	41.850	83.700	
	Նյութը բետոն			B 20 դասի			1.4			մ^3

Ցանց Ց - 1
/Ø3Bp - I/

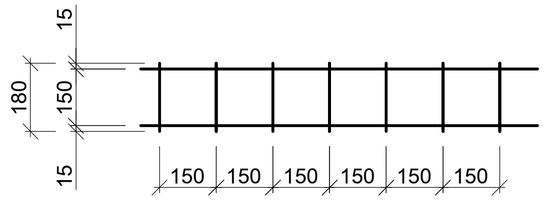

AVN GROUP			Երևան քաղաքի Շենգավիթ վարչական շրջանի Բագրատունյանց 44 հասցեում «Երևանի էլեկտրատրանսպորտ» ՓԲԸ–ի կառուցման, վերակառուցման, ուժեղացման, արդիականացման, պարսպի վերակառուցման և նորերի կառուցման նախագծա-նախահաշվային փաստաթղթերի մշակում		
	ՃԱՐՏ-Տ	Ա. ՄԱՐՏԻՐՈՍՅԱՆ			
	ԿՈՆՍՏՐ-Ր	Գ.ԲԵՉԻՐՋՅԱՆ	ԿՈՆՍՏՐՈՒԿՏՈՐԱԿԱՆ ՄԱՍ	ՓՈՒԼ / ԹԵՐԹ / ԹԵՐԹԵՐ	16
	«ԷՅ ՎԻ ԷՆ ԳՐՈՒՊ » ՍՊԸ ՏՆՕՐԵՆ Գ.ԲԵՉԻՐՋՅԱՆ		Պարսպի կոնստրուկտավորումը Պարսպի հատված 20-21-22-23	ԱՐՏՈՆԱԳԻՐ Հ.13298	